CisoLube®
LUBRICATION SYSTEM

诚心 • 用心 • 专业 • 规范
SOLVE YOUR NEEDS WITH SERVICES

递进式润滑系统
选型手册

2025 V1.0
PROGRESSIVE
LUBRICATION SYSTEM

烟台西索润滑技术有限公司
YANTAI CISOLUBE CO.LID
ADD：山东省烟台市高新区创业路30号 WEB:WWW.CISOLUBE.COM
TEL:+86 400-800-9400

COMPANY PROFILES

西索润滑技术有限公司是一家专业研发、生产与销售集中润滑系统和液压设备的高新技术企业，公司生产的集中润滑系统具有稳定性高、可靠性强、密封性好、输出压力高等特点，现销售的产品和服务已覆盖石油化工、风力发电、农业机械、工程机械、轨道交通、医药等行业，是行业内领先的方案解决供应商。

公司秉承“诚信为本，质量第一，用户至上，不断创新”的理念，为客户提供A+的理想解决方案，来满足客户的不同需求，通过多年的研发及生产实践，从产品设计、配件选择、产品组装、成品测试及销售服务方面，保证产品品质。

COMPANY CERTIFICATE

MACHINERY DIRECTIVE
ATTESTATION OF CONFORMITY

Technical file of the company mentioned below has been inspected and audit has been completed successfully.
2006/42/EC Machinery Directive Annex VIII has been taken as references for these processes.

Company Name	: **Yantai CISO Lubrication Technology Co., Ltd**
Company Address	: No.30, Chuangye Road, Gaoxin District, Yantai City, Shandong Province, China
Related Directives and Annex	: **2006/42/EC Machinery Directive/Annex VIII**
Related Standards	: **EN ISO 12100:2010; EN 60204-1:2018**
Product Name	: **Distributor**
Report No and Date	: EASY03222129M
Product Brand/Model/Type	: DSP,DSPP,DSG,DSL
Certificate Number	: **M.2023.206.C89411**
Initial Assessment Date	: 23.08.2023
Registration Date	: 24.08.2023
Reissue Date/No	: -
Expiry Date	: **23.08.2028**

UDEM International Certification Auditing Training Centre Industry and Trade Inc. Co.

The validity of the certificate can be checked through www.udem.com.tr. Upon completion of EC declaration of conformity,it is used solely at the manufacturer's responsibility. This certificate remains the property of UDEM International Certification Auditing Training Centre Industry and Trade Inc. Co. to whom it must be returned upon request. The above named firm must keep a copy of this certificate for 15 years from the registration of certificate. This certificate only covers the product(s) stated above and UDEM must be noticed in case of any changes on the product(s)

Address: Mutlukent Mahallesi 2073 Sokak (Eski 93 Sokak) No:10 Çankaya – Ankara – TURKEY
Phone: +90 0312 443 03 90 **Fax:** +90 0312 443 03 76
E-mail: info@udem.com.tr www.udem.com.tr

MACHINERY DIRECTIVE
ATTESTATION OF CONFORMITY

Technical file of the company mentioned below has been inspected and audit has been completed successfully.
2006/42/EC Machinery Directive Annex VIII has been taken as references for these processes.

Company Name	: **Yantai CISO Lubrication Technology Co., Ltd**
Company Address	: No.30, Chuangye Road, Gaoxin District, Yantai City, Shandong Province, China
Related Directives and Annex	: **2006/42/EC Machinery Directive/Annex VIII**
Related Standards	: **EN ISO 12100:2010; EN 60204-1:2018; EN 809:1998+A1:2009**
Product Name	: **Electric lubrication pump**
Report No and Date	: EASY03222127M
Product Brand/Model/Type	: GT-PLUS,GM,GW,GT-MAX,GP-212
Certificate Number	: **M.2023.206.C89410**
Initial Assessment Date	: 23.08.2023
Registration Date	: 24.08.2023
Reissue Date/No	: -
Expiry Date	: **23.08.2028**

UDEM International Certification Auditing Training Centre Industry and Trade Inc. Co.

The validity of the certificate can be checked through www.udem.com.tr. Upon completion of EC declaration of conformity,it is used solely at the manufacturer's responsibility. This certificate remains the property of UDEM International Certification Auditing Training Centre Industry and Trade Inc. Co. to whom it must be returned upon request. The above named firm must keep a copy of this certificate for 15 years from the registration of certificate. This certificate only covers the product(s) stated above and UDEM must be noticed in case of any changes on the product(s)

Address: Mutlukent Mahallesi 2073 Sokak (Eski 93 Sokak) No:10 Çankaya – Ankara – TURKEY
Phone: +90 0312 443 03 90 **Fax:** +90 0312 443 03 76
E-mail: info@udem.com.tr www.udem.com.tr

MACHINERY DIRECTIVE
ATTESTATION OF CONFORMITY

Technical file of the company mentioned below has been inspected and audit has been completed successfully.
2006/42/EC Machinery Directive Annex VIII has been taken as references for these processes.

Company Name	: **Yantai CISO Lubrication Technology Co., Ltd**
Company Address	: No.30, Chuangye Road, Gaoxin District, Yantai City, Shandong Province, China
Related Directives and Annex	: **2006/42/EC Machinery Directive/Annex VIII**
Related Standards	: **EN ISO 12100:2010; EN 60204-1:2018; EN 809:1998+A1:2009**
Product Name	: **Mechanical drive lubrication pump**
Report No and Date	: EASY03222128M
Product Brand/Model/Type	: PMV,PMM,PMN
Certificate Number	: **M.2023.206.C89412**
Initial Assessment Date	: 23.08.2023
Registration Date	: 24.08.2023
Reissue Date/No	: -
Expiry Date	: **23.08.2028**

UDEM International Certification Auditing Training Centre Industry and Trade Inc. Co.

The validity of the certificate can be checked through www.udem.com.tr. Upon completion of EC declaration of conformity,it is used solely at the manufacturer's responsibility. This certificate remains the property of UDEM International Certification Auditing Training Centre Industry and Trade Inc. Co. to whom it must be returned upon request. The above named firm must keep a copy of this certificate for 15 years from the registration of certificate. This certificate only covers the product(s) stated above and UDEM must be noticed in case of any changes on the product(s)

Address: Mutlukent Mahallesi 2073 Sokak (Eski 93 Sokak) No:10 Çankaya – Ankara – TURKEY
Phone: +90 0312 443 03 90 **Fax:** +90 0312 443 03 76
E-mail: info@udem.com.tr www.udem.com.tr

华鼎四海
Huadingsihai

质 量 管 理 体 系 证 书

兹证明

烟台西索润滑技术有限公司

统一社会信用代码：91370600MA3M5MG60Y
注册地址：山东省烟台市高新区纬三路 30 号
审核地址：山东省烟台市高新区博斯纳路 41 号

质量管理体系符合：

GB/T19001-2016/ISO 9001:2015

认证范围：
普通机械设备（润滑泵站、液压站）的设计、加工所涉及的相关管理活动

证书编号：609-24-QW-20990-R0-S
发证日期：2024 年 12 月 26 日　　证书有效期：2027 年 12 月 25 日

中国认可
国际互认
管理体系
MANAGEMENT SYSTEM
CNAS C256-M

签发人：　　盖章：华鼎四海（北京）认证有限公司

注：每年需进行监督审核，审核合格证书有效，证书状态请扫描二维码，也可登录公司网站 hdcciso.com 确认和国家认证认可监督管理委员会官方网站 www.cnca.gov.cn 上查询确认
地址：北京市通州区环景路 18 号院 1 号楼 6 层 608
电话：010-80820858　　邮箱：HDCCRZ@163.com

AXE REGISTER

CERTIFICATE

N. CN23 – 24511B

This is to certify that the Environmental Management System of

Yantai CISO Lubrication Technology Co.,Ltd.

Unified social credit code: 91370600MA3M5MG60Y
Registered Address
No.30, Weisan Road, High-tech Zone, Yantai, Shandong
Office & Production Address
No.30, Chuangye Road, High-tech Zone, Yantai, Shandong, China

Has been independently assessed and found in conformance with the standard

ISO 14001:2015

For the following scope of activities:
Design and Processing of Ordinary Mechanical Equipment (Lubrication Pump Station, Hydraulic Station)

IAF 18

For further and updated information regarding any changes in the status of this certification please contact via phone under +355696037861 / +39 0296368458 or via email to info@axe-register.com or verify directly on the website www.axe-register.com by using the organization name or the certificate number.
The validity of this certificate is subject to periodic yearly surveillance audit and triennial review of the entire management system of the certified organization.

Date of first registration	19/10/2023
Date of this certificate	19/10/2023
Date of expiry	18/10/2026

On behalf of the Certification Body
AXE REGISTER Ltd
Antonio Llavila
Technical Director

CS 007 26.02.18

Signatory of EA/MLA, Mutual Recognition Agreements

During validity period of the certificate a surveillance audit should be carried out once within each 12 months. The label should be pasted on specified position of right side of the certificate then it is valid. The certificate can be checked out at CNCA website (www.cnca.gov.cn).

(1) Surveillance Audit Mark　(2) Surveillance Audit Mark

AXE REGISTER
Piazza Unità d'Italia, 5 - 21047 Saronno (VA) - Italia I +39 02 96368458 I info@axe-register.com
ACM (CHINA) LIMITED, Rm B201, No 352, Waihuan Road, Minhang District, Shanghai 201199, China

AXE REGISTER

CERTIFICATE

N. CN23 – 24511C

This is to certify that the Occupational Health and Safety Management System of

Yantai CISO Lubrication Technology Co.,Ltd.

Unified social credit code: 91370600MA3M5MG60Y
Registered Address
No.30, Weisan Road, High-tech Zone, Yantai, Shandong
Office & Production Address
No.30, Chuangye Road, High-tech Zone, Yantai, Shandong, China

Has been independently assessed and found in conformance with the standard

ISO 45001:2018

For the following scope of activities:
Design and Processing of Ordinary Mechanical Equipment (Lubrication Pump Station, Hydraulic Station)

IAF 18

For further and updated information regarding any changes in the status of this certification please contact via phone under +355696037861 / +39 0296368458 or via email to info@axe-register.com or verify directly on the website www.axe-register.com by using the organization name or the certificate number.
The validity of this certificate is subject to periodic yearly surveillance audit and triennial review of the entire management system of the certified organization.

Date of first registration	19/10/2023
Date of this certificate	19/10/2023
Date of expiry	18/10/2026

On behalf of the Certification Body
AXE REGISTER Ltd
Antonio Llavila
Technical Director

CS 007 26.02.18

Signatory of EA/MLA, Mutual Recognition Agreements

During validity period of the certificate a surveillance audit should be carried out once within each 12 months. The label should be pasted on specified position of right side of the certificate then it is valid. The certificate can be checked out at CNCA website (www.cnca.gov.cn).

(1) Surveillance Audit Mark　(2) Surveillance Audit Mark

AXE REGISTER
Piazza Unità d'Italia, 5 - 21047 Saronno (VA) - Italia I +39 02 96368458 I info@axe-register.com
ACM (CHINA) LIMITED, Rm B201, No 352, Waihuan Road, Minhang District, Shanghai 201199, China

CISOLUBE CATALOG

2025

www.cisolube.com

CONTENTS

CONTENTS 目录

递进式润滑系统概述..... 1

润滑泵系列

GT 润滑泵 3

GM 润滑泵 14

块式分配器系列

DSP分配阀 22

DSS分配阀 28

DSPP分配阀 33

片式分配器系列

VB分配阀 44

DXF分配阀..... 51

VSP分配阀..... 62

手动分油块

VSD分油块..... 67

润滑系统配件

润滑系统配件..... 68

1.结构和设计原理:

递进式润滑系统由润滑泵和多个递进式分配器组成。分配器配备一个循环监控器。后面连接必要的管路、管衔接件和固定元件。压力监测指示器安装在每个递进式的分配器入口处，对功能控制更加有保障。

系统的设计取决于要连接的润滑点的数量和润滑脂剂量的要求。如果一个分配器不能满足所有的润滑点，那么就必须设计一个分配器作为主分配器，主分配器连接次级分配器，整个系统最多可以有三级分配器。

润滑泵安装在机器上较易触及的地方，这样才可能适时方便地为润滑泵油箱注油。递进式分配器则要尽可能接近润滑点。

管路的设计必须能够承受最大泵压，最好使用钢管。如果有需要移动的润滑点，需使用适合尺寸的高压软管，长度尽可能地短，以保证剂量准确。因为软管高压下会膨胀，增加管路对润滑剂的损耗，致使短暂剂量不能保证。缩短高压软管的使用，还可以避免快速高压对润滑剂产生的负面反应。

2.工作模式:

泵将润滑剂注入主管路、各级分配器、管路，直至润滑点。计量元件控制润滑剂的剂量，系统内集成监控元件。例如，分配器不工作、或由分配器内计量螺栓污浊失灵，可以由循环监控检测出来，系统报错，即循环监控在监控时间内无报告信号。

3.启动:

启动前，必须用洁净的注油装置或者注油桶泵向泵内注油。确保注油过程中没有气泡。润滑泵配置随动活塞，来保证润滑剂的清洁无气。接下来依次给泵和递进式分配器排气，连续泵出润滑剂直至无气的润滑剂流出，至主分配器所有出口，再至各级分配器。

4.安装:

递进式分配器的安装表面必须平坦，这样在栓紧时外壳不会变形。有需要的话，可以使用垫圈来校准。

递进式分配器的所有出油口必须保持通畅。确保绝对的洁净，泵、递进式分配器、特别是管路及连接件必须在安装前清洁完毕。

5.润滑剂:

一般来讲，递进式润滑系统选用矿物脂作为润滑剂，粘度高于265（1/10mm），NLGI-000-2.如非必要，尽可能不要使用混合油脂。如必须使用混合油脂，则需保证同属一类矿物皂基。

6.维修保养及故障检修:

定期检查系统的密封性和油箱储量

若循环监视器响应，原因可能是：

a）油箱或各个油桶无油

b）泵未排空或者故障

c）系统由于高压产生堵塞

- 润滑管路不通
- 润滑点及附近管路不通
- 随意关闭递进式分配器的某些出油口
- 递进式分配器的活塞卡住（变形或污损）
- 递进式分配器中的导管关闭

● 递进式分配器中所有的活塞处于中位

如果系统产生堵塞，故障可能出现在系统的很多地方。堵塞处会过压，栓销会凸出，由此来定位分配器临近的堵塞点。

特点

- 结构紧凑、拓展容易
- 可加载检测功能
- 管路通畅无残留
- 宽剂量范围
- 分配器内部集成单向阀

系统组成

- 手动泵、气动泵、电动泵
- 主管路
- 递进式分配阀
- 分管路
- 螺纹接头
- 控制和监测装置

功能原理

泵使润滑剂从主管路，流向各级递进式分配器，“递进式”的输送到各个润滑点。递进式分配器的工作循环由目视或者电子控制系统来监控

结构关系图：

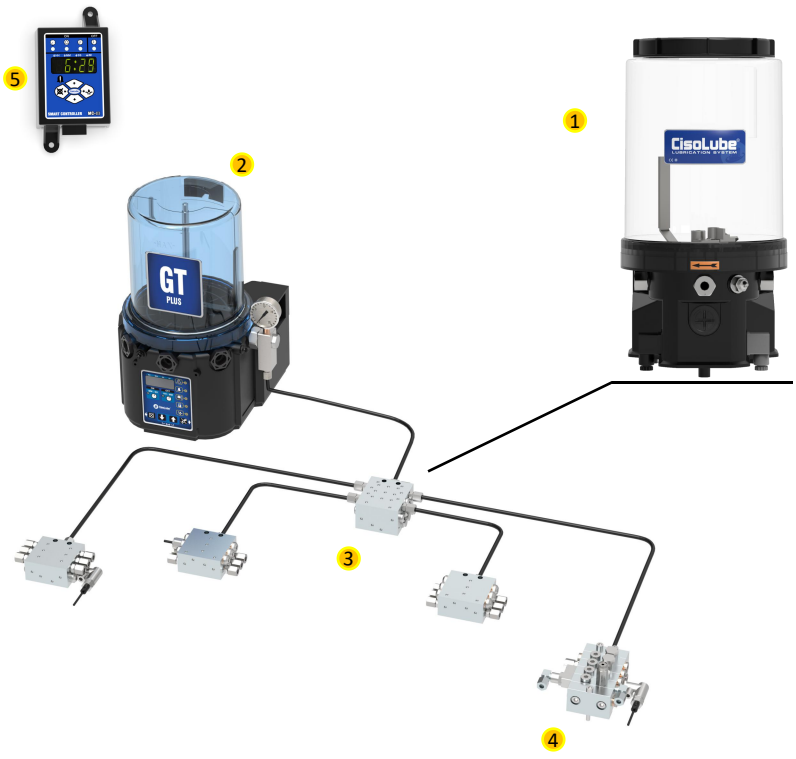

1 - GP203 润滑泵
2 - GT 润滑泵
3 - DSP 递进式分配器
4 - VB 递进式分配器
5 - 控制器

www.cisolube.com Tel：+86 400-800-9400 Email：info@cisolube.com

GT
润滑泵

- 可输送稀油和油脂
- 多样的补脂方式
- 强大的集中控制系统
- 多种电压可选

泵体坚固，功能强大

先进的设计和解决方案

GT 是一款高压柱塞泵，最多可配五个柱塞副。其设计特别适用于递进或者单线系统，可同时给五个独立线路润滑，出口可合并增加排量。特殊的本体材料，达到非常优异的抗震功能。特别的泵罐设计，易于观察油位并能有效阻隔紫外线照射，有效防止润滑油变质。具备低液位内部报警，带闪烁蜂鸣，也可以选择信号输出。

具备两种型号模式：

标准：由外部PLC管理。不带内置控制单元，因此是润滑系统中更加经济的解决方案。

自动：带集成控制系统，可本地设置运行时间。配备本地运行及报警指示灯，报警带蜂鸣，提供低液位及脉冲报警，可与分配元件的监控器组合成一套完美的运行系统。

特点与优势

- 可以输送稀油和油脂
- 容积 : 2L、4L、6L、8L、12L
- 电压 : 12VDC、24VDC、110VAC、220VAC
- 多样的补脂方式
- 强大的集中控制系统
- CE认证
- 外观专利
- IP67

应用行业

- 工程机械
- 农业装备
- 压力机
- 矿山设备
- 船舶海洋
- 食品饮料
- 纺织设备
- .....

技术信息

基本技术参数	
泵输出单元	最多5出口
出口螺纹	G1/4
每泵单元流量	2ml、3ml、4ml/min
运行压力	Max. 35MPa
油箱容积	2、4、6、8、12L
润滑剂	OIL、000、00、0、1、2
使用温度	-50 - 90℃ *

* 当环境温度低于-20℃时，请使用低温油脂。

系统案例

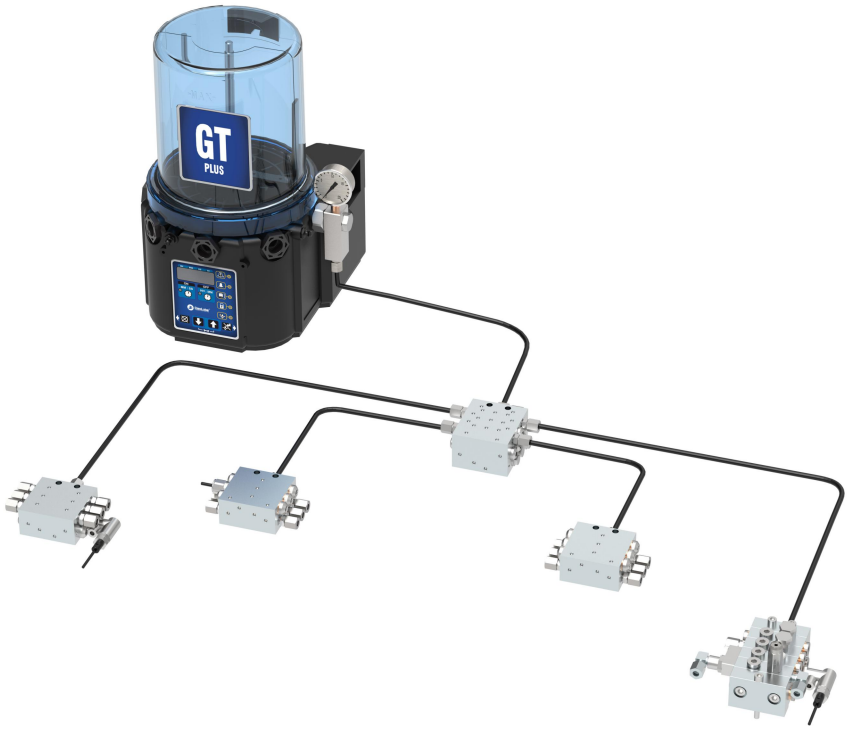

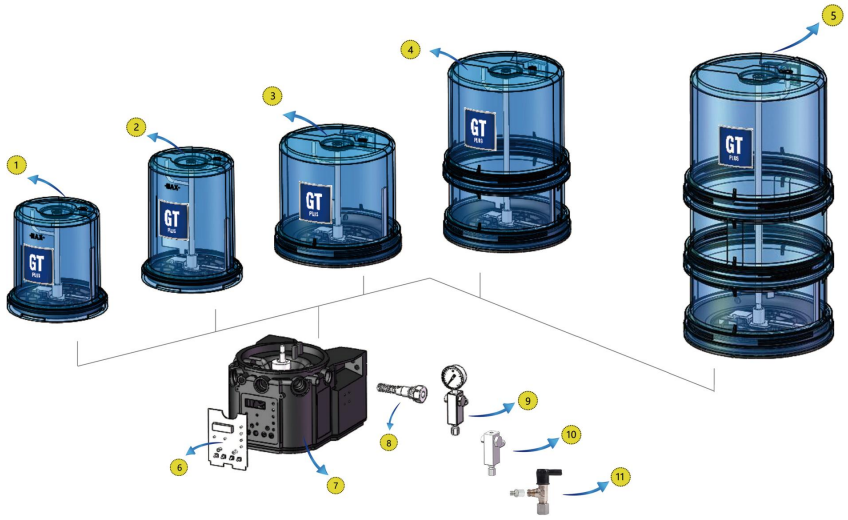

NO.	部件名称	NO.	部件名称
1	2L泵罐	7	泵底座
2	4L泵罐	8	GT 泵柱塞
3	6L泵罐	9	泵出口组件（带压力表）
4	8L泵罐	10	泵出口组件（不带压力表）
5	12L泵罐	11	安全阀
6	控制面板		

2L & 4L (mm)：

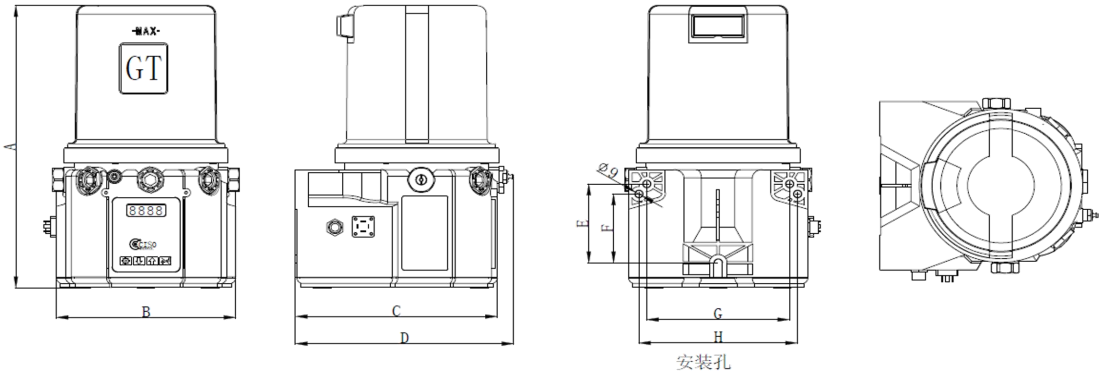

容积	A	B	C	D	E	F	G	H
2L	338	204	231.5	248	95.5	83.5	162.5	180
4L	378	204	231.5	248	95.5	83.5	162.5	180

6L 尺寸（mm）:

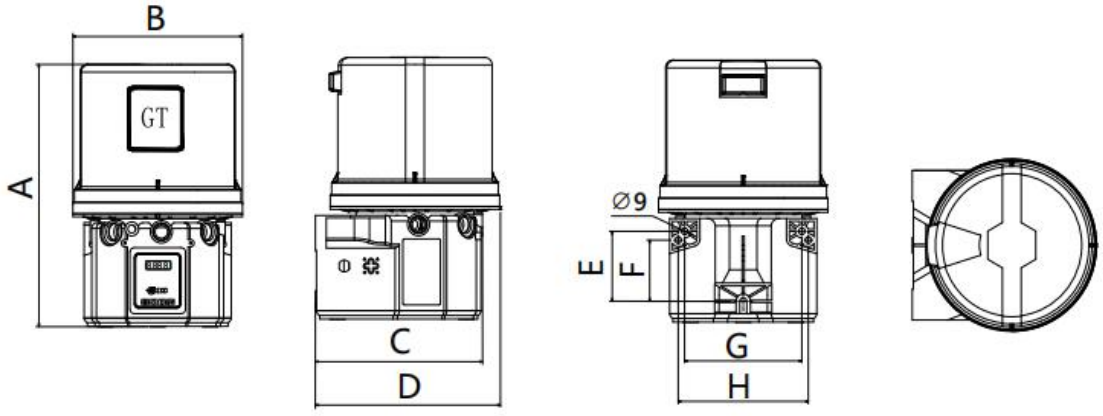

容量	A	B	C	D	E	F	G	H
6L	358	235	231.5	256.5	95.5	83.5	162.5	180

8L & 12L 尺寸 （mm）:

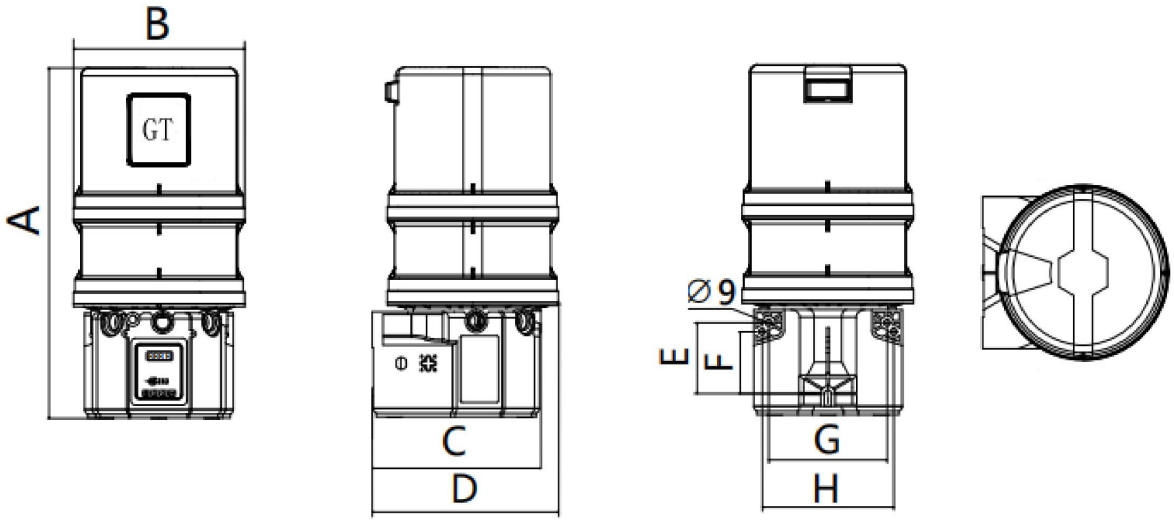

容量	A	B	C	D	E	F	G	H
8L	471	235	231.5	256.5	95.5	83.5	162.5	180.5
12L	585	235	231.5	256.5	95.5	83.5	162.5	180.5

控制系统：

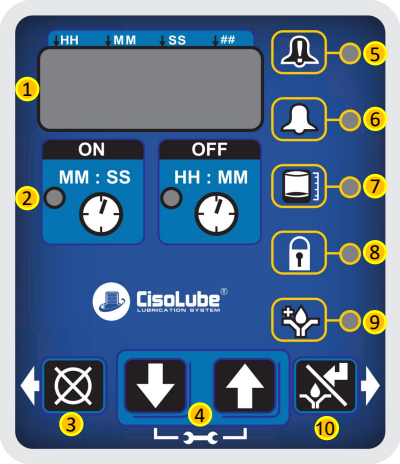

基础版功能

1. 易于读数的LED显示屏
2. 清晰易辨的开/关指示
3. 向左、复位功能
4. 易于使用的导航键
5. 润滑系统关机报警信号
6. 润滑系统关机前的预警关机信号
7. 低液位指示
10. 向右、手动运行、回车功能

需定制功能

8. 控制装置访问受密码保护
9. 预润滑功能

★如需其他定制功能，请联系您的销售经理咨询。

- 清晰地显示面板
- 可编程设计程序
- 可设计密码保护
- 峰鸣报警
- 低液位报警
- 接近开关计数
- 优良的抗震功能
- 预润滑功能

同时按住“↑”+“↓”3 秒钟即可进入设置模式。按“ ”进入翻页浏览

↓

设置运行时间
• 与 ON（运行）部分时钟相邻的LED 点亮，表示您正在设置开机时间参数。可按“↑”或“↓”调整时间。时间可设为分钟和秒 （MM：SS）

↓

设置关机时间
• 与 OFF（关机）部分时钟相邻的LED 点亮，表示您正在设置关机时间参数。可按“↑”或“↓”调整时间。关机时间设为小时和分钟（HH：MM）

↓

按 键运行

顶部开盖:

1. 订购用于上部润滑脂盖的GT泵。请在标准型号后面加上 -B。例如 : 20D220-B

泵顶部开盖方式，大口径注塑盖。

适用：2L、6L、8L、12L

此开盖方式不适用 4L 储罐

2L 尺寸 (mm):

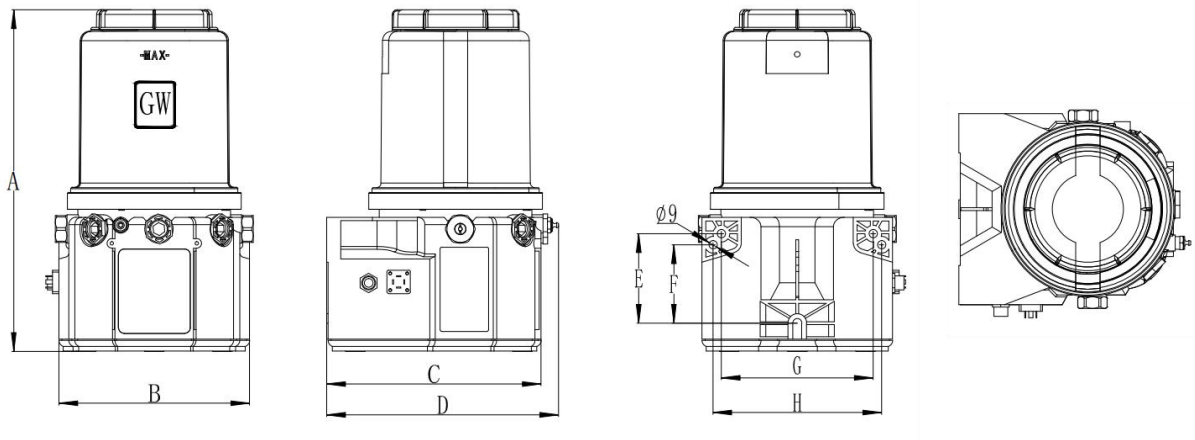

容积	A	B	C	D	E	F	G	H
2L	365	204	231.5	248	95.5	83.5	162.5	180.5

6L & 8L 尺寸（mm）：

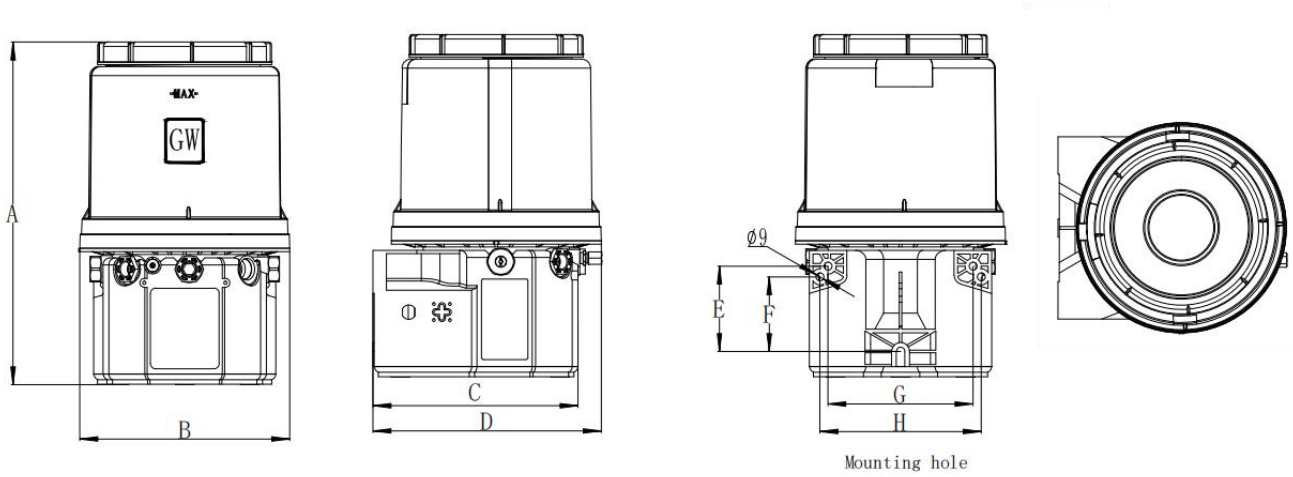

容积	A	B	C	D	E	F	G	H
6L	385	235	231.5	255.5	95.5	83.5	162.5	180.5

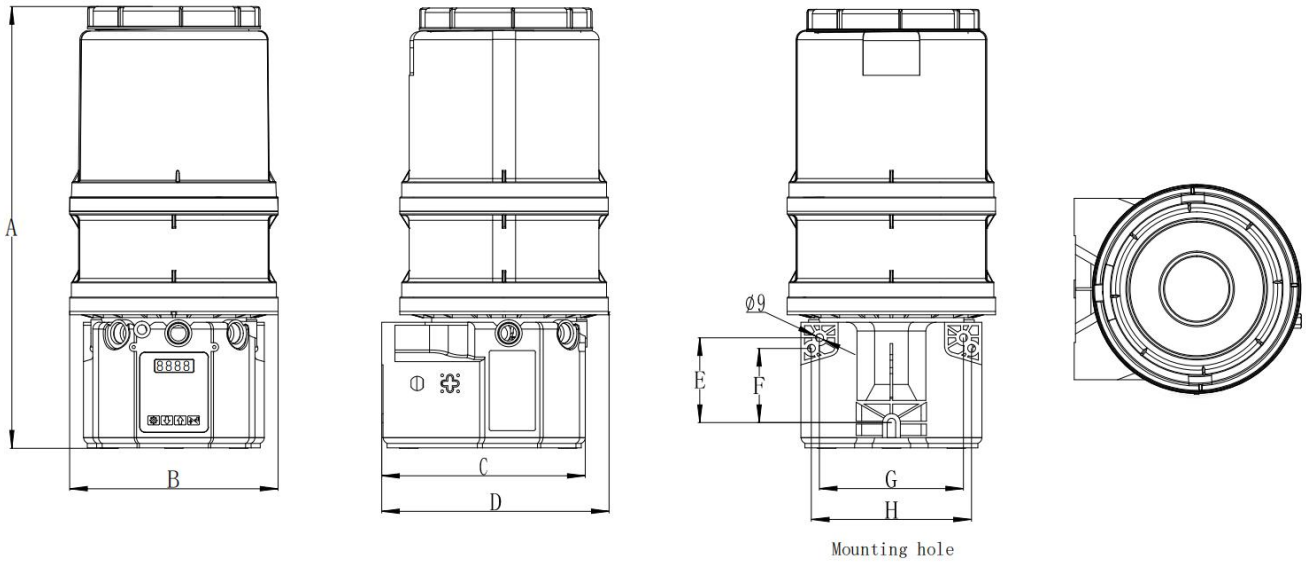

容积	A	B	C	D	E	F	G	H
8L	498	235	231.5	255.5	95.5	83.5	162.5	180.5

订购信息：

2. 每台GT泵出厂时在T1位置都配置了一个柱塞副。客户可以加购柱塞副安装在T2至T5位置。

该选项仅适用于A6柱塞副，如选用其它型号，请咨询客服。

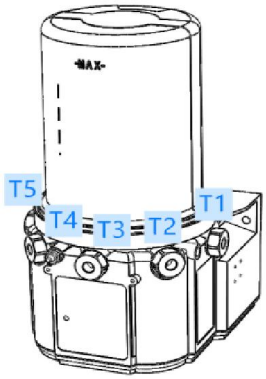

3. 流量可通过垫片调节。泵排量设置可以使用0、1或2个垫片。禁止使用2个以上垫片。

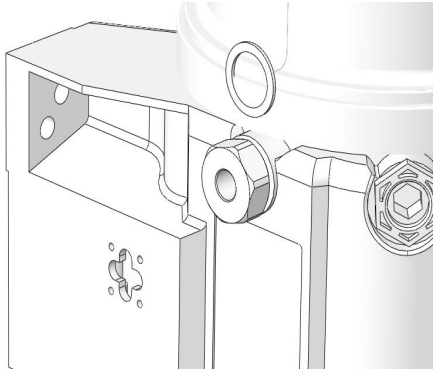

垫片数量	输出流量/分钟	
	立方英寸	立方厘米
2	0.12	2
1	0.18	3
0	0.25	4

订购代码：80535

多种补脂方式：

❶ 手动黄油枪补脂

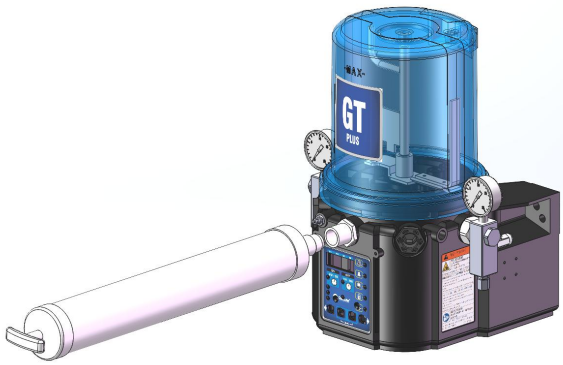

❷ 油脂包补脂

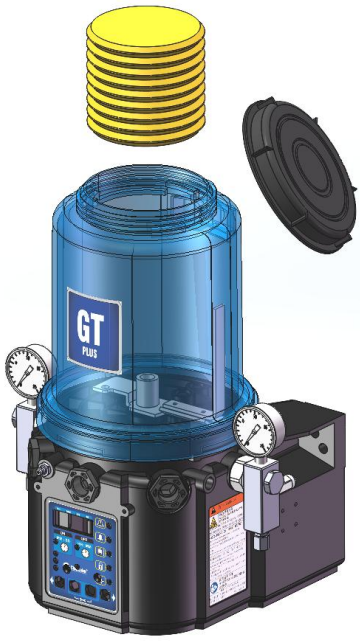

❸ 手动泵补脂

订购信息：

20- □ □ □ □ □ □ □ □

类型 D = 搅拌杆 E = 压油盘
容积 2 = 2L　　4 = 4L 6 = 6L　　8 = 8L 12 = 12L
电压 2=12VDC　4=24VDC 6=220V
控制系统 1 = 带控制 6 = 不带控制
低液位 L = 带低液位 M = 不带低液位
润滑剂 G = 油脂 O = 稀油
补脂方式 N = 黄油嘴 F = 快插接头
开盖方式 A = 不开盖 B = 顶部开盖

快速补脂接头

型号	描述	螺纹
80220	公头	G1/4
80221	母头	G1/4

GT 柱塞副

型号	外径	流量
80536	6mm	A6; 4ml/min
80537	7mm	A7; 5ml/min

泵出口组件

型号	描述	卸荷压力	OD
80533PG	带压力表	275bar/ 4000psi	6mm
80533PG-8			8mm
80533	不带压力表		6mm
80533-8			8mm

安全阀

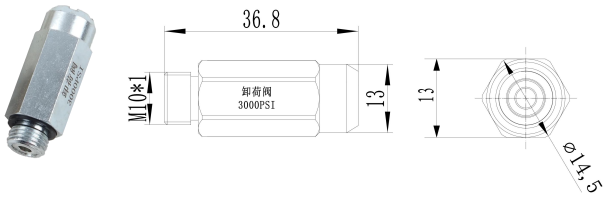

型号	压力	外螺纹
5FI05	207bar/3000psi	M10*1

安全阀

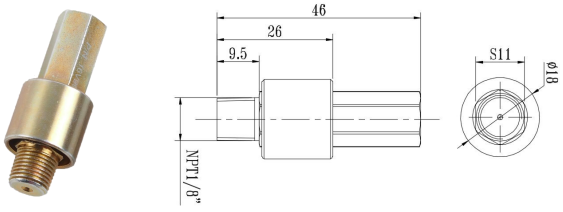

型号	描述	外螺纹
5FI07	275bar/4000psi	NPT1/8

安全阀

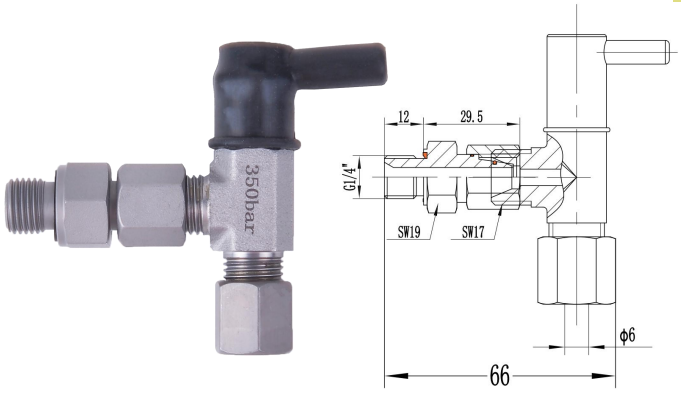

型号	管径	外螺纹	压力
5FJ01	φ6	M14*1.5	345bar/5000psi

控制器防护罩

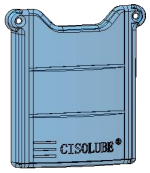

描述	型号
PC	97116

前端补脂枪套件：

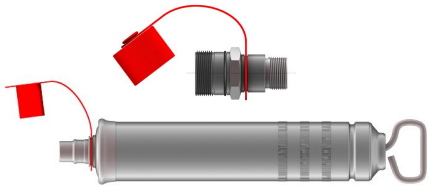

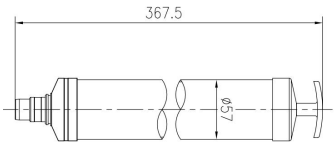

名称	型号	描述
补脂枪	MG500	-
补脂接头组件	MG500-A-GT	普通接头，不带止回阀
补脂接头组件	MG500-C-GT	带止回阀接头

名称	型号	适用油桶
压油盘	95660C	16KG

GT泵安装支架

描述	型号
泵安装支架	90236

手动运行按钮（绿色指示灯）

描述	型号
12V	90212
24V	90224

压力开关

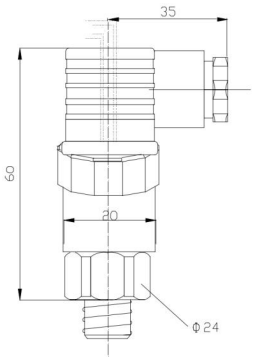

描述	型号
可调整型	91346

接线图

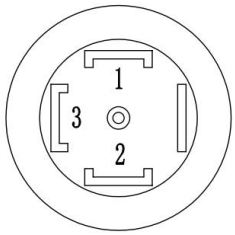

DIN plug

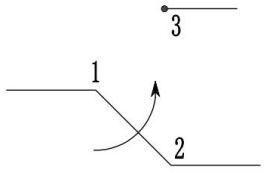

SPDT Normally open + normally closed

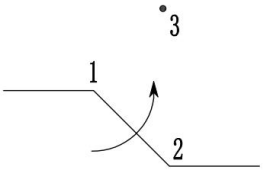

SPST Normally closed type

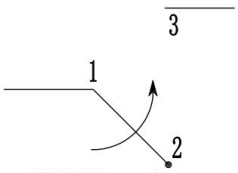

SPST Normally open type

用于快速补脂的油脂包

描述	型号	容积
油脂包	CSL-J100	700CC
	CSL-C100	700CC

GM
润滑泵

- 体积更精巧
- 多样的补脂方式
- 强大的集中控制系统
- 多种电压可选

体积小，大性能

先进的设计和解决方案

GM是一款高压柱塞泵，最多可配5个柱塞副，可同时给五个独立线路润滑，出口可合并增加排量。

其设计特别适用于递进或者单线系统。其尺寸特别适用于狭小空间安装。

最高工作压力可达25Mpa，是润滑系统中更加经济的解决方案。

特殊的本体材料，达到非常优异的抗震功能。

特别的泵罐设计，易于观察油位并有效阻隔紫外线照射，防止润滑油变质。

具备低液位内部报警，带闪烁蜂鸣。也可以选择信号输出。

具备两种型号模式

标准：由外部PLC管理。不带内置控制单元，因此是润滑系统中更加经济的解决方案。

自动：带集成控制系统，可本地设置运行时间。配备本地运行及报警指示灯，报警带蜂鸣，提供低液位及脉冲报警，可与分配元件的监控器组合成一套完美的运行系统。

特点与优势

- 容积：1.5L、2L、4L
- 电压:12VDC、24VDC、220VAC
- 可输送稀油和油脂
- 多样的补脂方式
- 强大的集中控制系统
- CE认证
- 外观专利
- IP67

应用行业

- 工程机械
- 农业装备
- 压力机
- 矿山设备
- 船舶海洋
- 食品饮料
- 纺织设备
- ……

控制系统操作说明

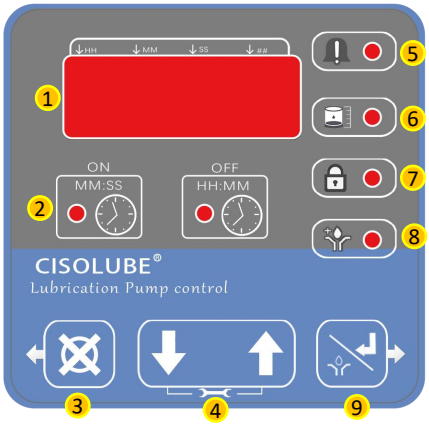

基础版功能

1. 易于读数的LED显示屏
2. 清晰易辨的开/关指示
3. 向左、复位功能
4. 易于使用的导航键
5. 润滑系统关机报警信号
6. 低液位指示
9. 向右、手动运行、回车功能

需定制功能

7. 控制装置访问受密码保护
8. 预润滑功能

★如需其他定制功能，请联系您的销售经理咨询。

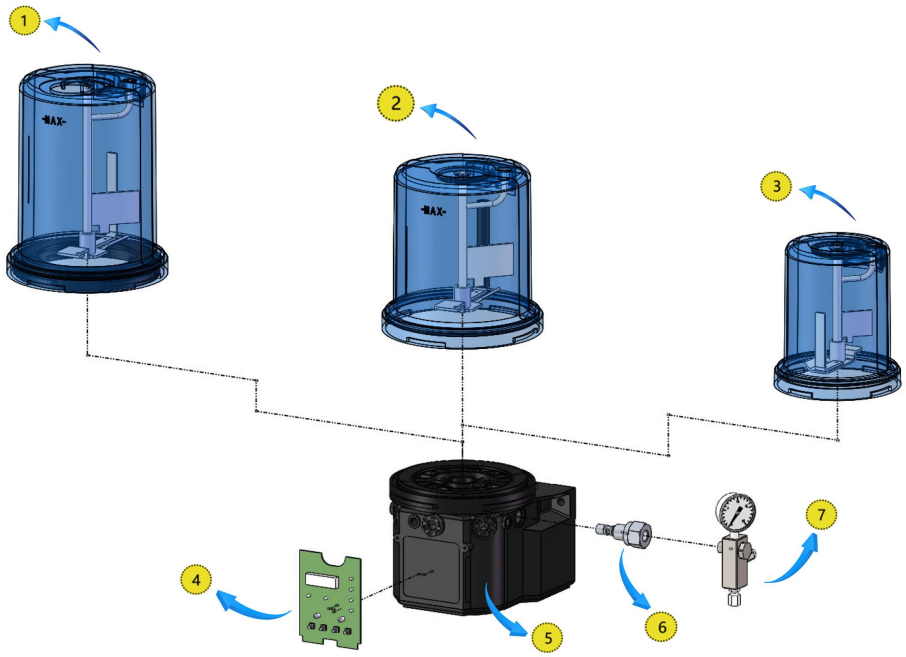

序号	部件名称	序号	部件名称
1	4L 泵罐	5	泵底座
2	2L 泵罐	6	GM柱塞副
3	1.5L 泵罐	7	出口安全阀组件
4	控制板		

1.5L 尺寸（mm）：

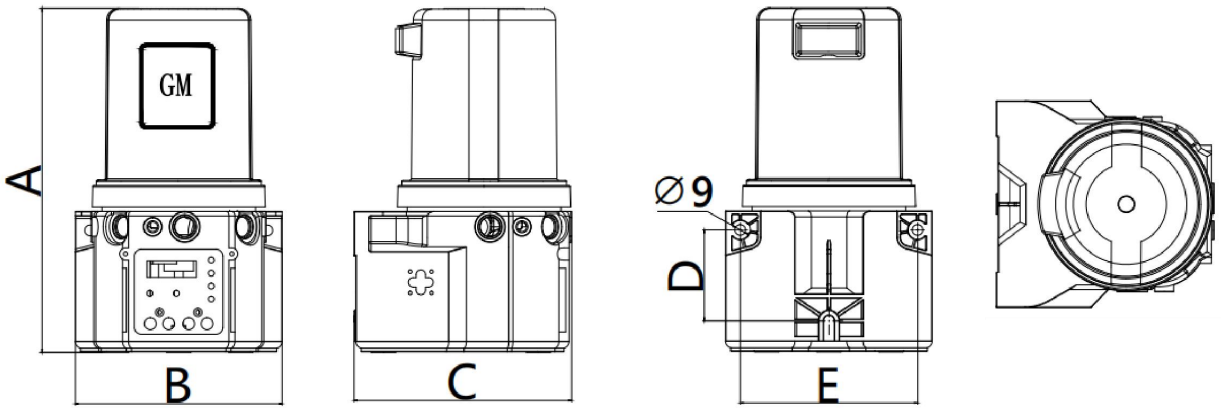

容积	A	B	C	D	E
1.5L	292	180	190	77	150

2L&4L 尺寸（mm）：

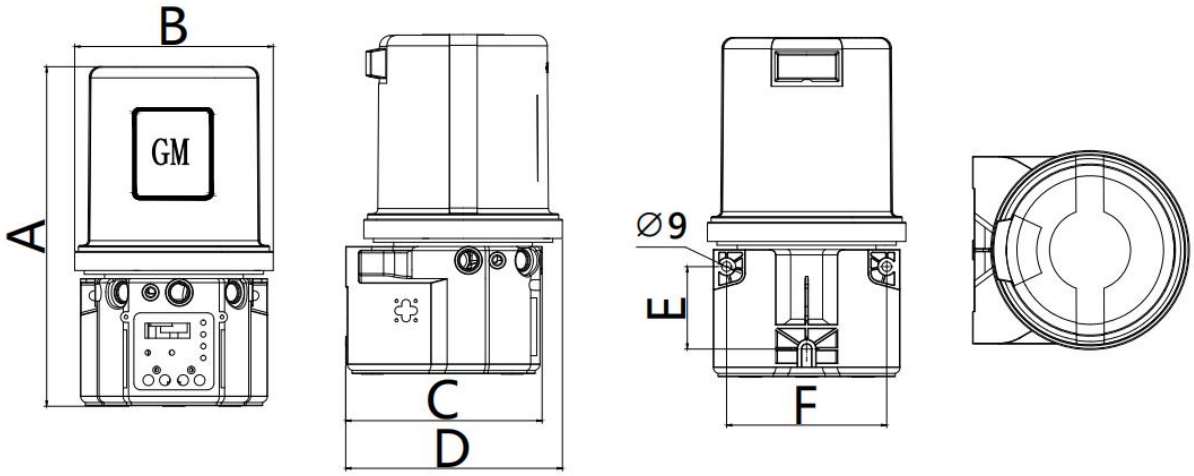

容积	A	B	C	D	E	F
2L	314	186	184	203	77	150
4L	354	186	184	203	77	150

技术信息:

基本技术参数	
泵输出单元	最多5出口
出口螺纹	G1/4
额定流量	4ml/min
运行压力	Max. 25MPa
油箱容积	1.5、2、4L
润滑剂	OIL、000、00、0、1、2
使用温度	-50 - 90℃

产品选型：

22- □ □ □ □ □ □ □ □

类型 D = 搅拌杆
容积 1 = 1.5L　2 = 2L 4 = 4L　7 = 油脂包
电压 2 = 12VDC　4 = 24VDC 3 = AC110V　6 = 220VAC
控制器 1 = 带控制 6 = 不带控制
低液位 L= 带低液位 M= 不带低液位
润滑剂 G = 油脂 O = 稀油
补脂方式 N = 黄油嘴 F = 快插接头
开盖方式 A = 不开盖 B = 顶部开盖

快速补脂接头

型号	描述	螺纹
80220	公头	G1/4
80221	母头	G1/4

GM 柱塞副

型号	外径	流量
88535	5mm	P5; 3.3ml/min
88536	6mm	P6; 4ml/min

泵出口组件

型号	描述	卸荷压力	OD
80533PG	带压力表	275bar/4000psi	6mm
80533PG-8			8mm
80533	不带压力表		6mm
80533-8			8mm

安全阀

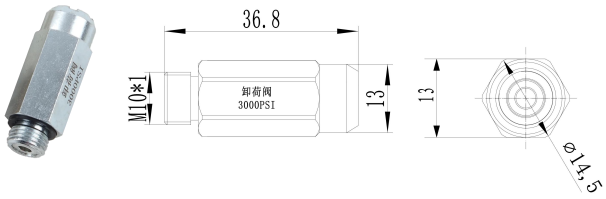

型号	压力	外螺纹
5FI05	207bar/3000psi	M10*1

安全阀

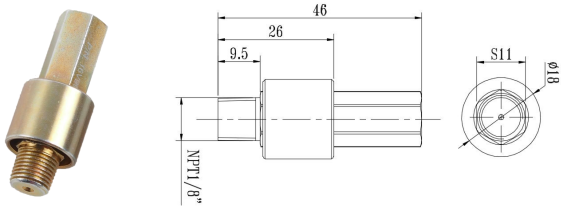

型号	描述	外螺纹
5FI07	275bar/4000psi	NPT1/8

安全阀

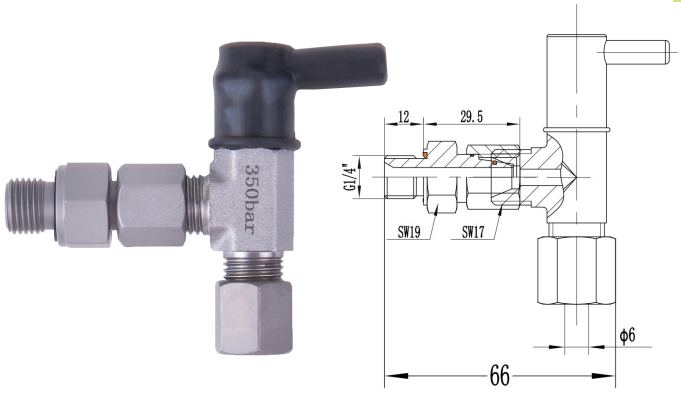

型号	管径	外螺纹	压力
5FJ01	φ6	M14*1.5	345bar/5000psi

控制器防护罩

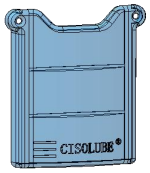

描述	型号
PC	97117

前端补脂枪套件：

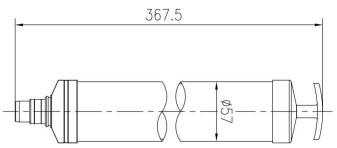

名称	型号	描述
补脂枪	MG500	-
补脂接头组件	MG500-A-GM	普通接头，不带止回阀
补脂接头组件	MG500-C-GM	带止回阀接头

名称	型号	适用油桶
压油盘	95660C	16KG

GM泵安装支架

描述	型号
泵安装支架	90235

手动运行按钮（绿色指示灯）

描述	型号
12V	90212
24V	90224

压力开关

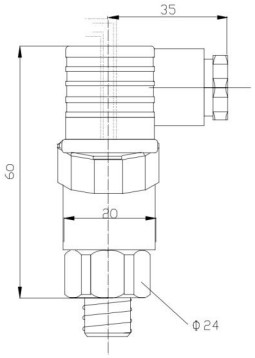

描述	型号
可调整型	91346

接线图

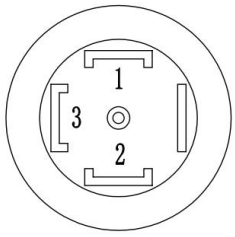

DIN plug

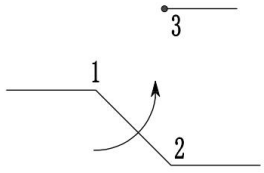

SPDT Normally open + normally closed

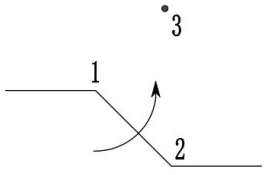

SPST Normally closed type

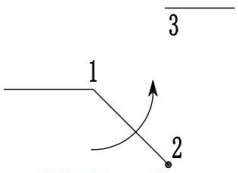

SPST Normally open type

用于快速补脂的油脂包

描述	型号	容积
油脂包	CSL-J100	700CC
	CSL-C100	700CC

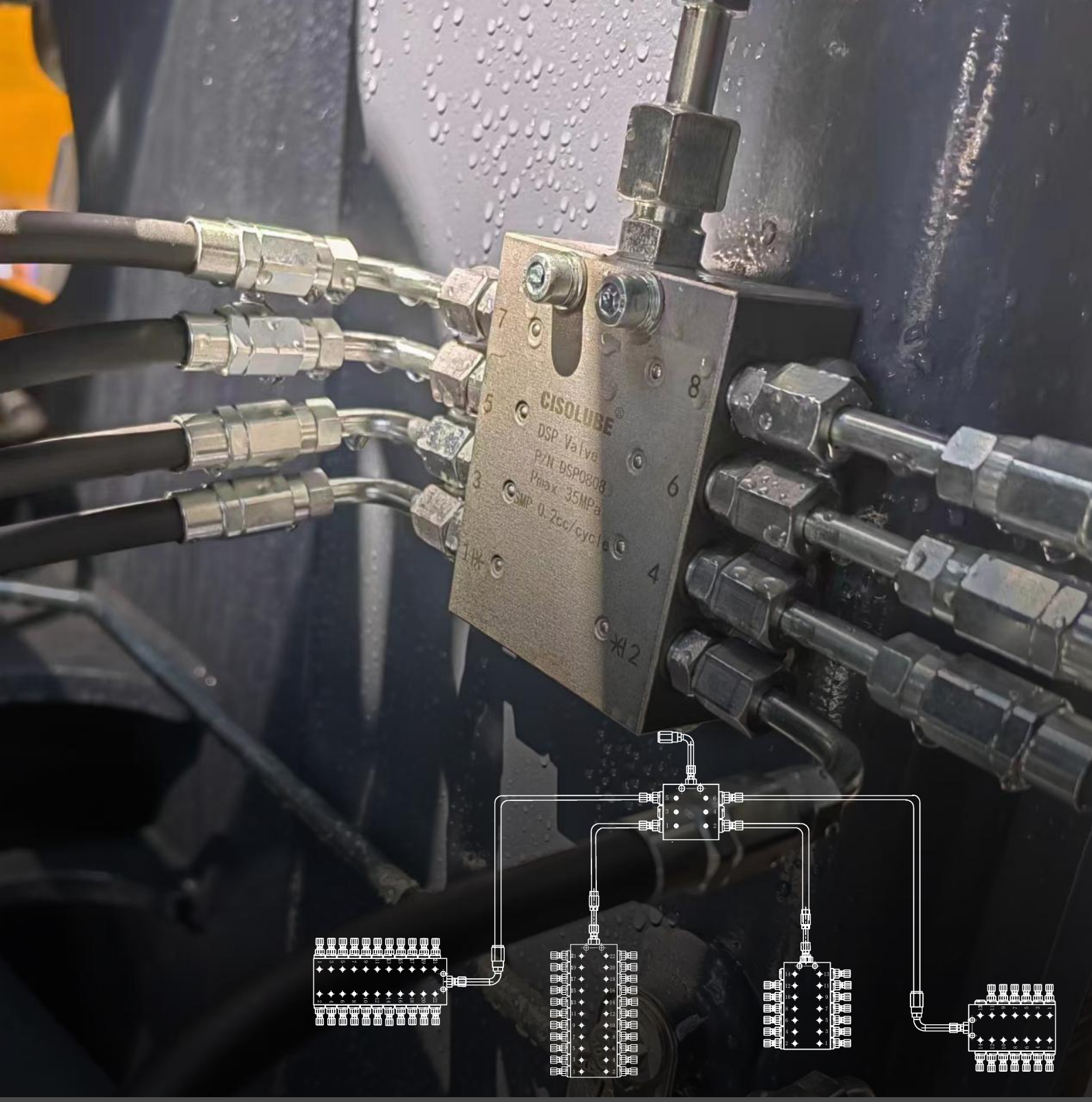

DSP
分配器

- 最高压力 35Mpa, 5000psi
- 出口数量最多22个
- 整体式设计，高压力
- 内部特殊工艺，可通过内部合并出油口
- 可提供不同的材质

整体式无泄漏高压分配阀

DSP是一种单块式递进分配器，是狭窄空间的最好选择。

有6, 8, 10, 12, 14, 16 ,18, 20和22个出口各款产品可供选择，每个出口流量0.2 cm^3/循环(0.01 in^3/循环）任意出口在安装堵头后可以和相邻的下一个出口相连，实现流量叠加。

通过移走一个堵头，换成目视或者电子监控装置，可以实现目视或电子监控.油脂被泵入计量阀后，递进式计量阀中柱塞依次动作，等量地将油脂分配到每一个出口。泵入阀体内部的润滑脂由递进式活塞均匀地分配给每个出口。如果一个润滑点被堵，所有点将停止工作，从而让用户用一个监控装置就可以监控整个系统。

特点与优势

- 最高压力 35Mpa, 5000psi
- 出口数量最多22个
- 硬性密封，高压力
- 内部特殊工艺，可通过内部合并出油口
- 可选配目视或电子监控装置
- 可提供不同的材质

应用行业

- 工程机械
- 农业装备
- 农业装备
- 压力机
- 矿山设备
- 船舶海洋
- 食品饮料
- 纺织设备

……

安装尺寸:

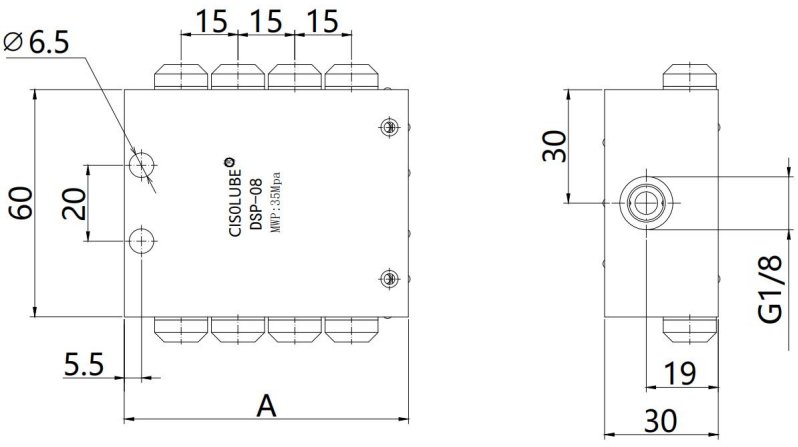

出口数	A
6	60
8	75
10	90
12	105
14	120
16	135
18	150
20	165
22	180

产品特点:

技术参数	
最小工作压力	Min. 20 Bar
最大工作压力	Max. 350 Bar
润滑剂	Oil 46 - NLGI-2#
工作温度	-40 °C to 200 °C
每一出油口排量	0.2ml/cyc
进口螺纹	G1/8
出口螺纹	M10x1
出油口数量*	6 - 22
循环周期	Max 200 cyc/min
材质	碳钢 或 不锈钢

* 出油口可合并， * 1 和 * 2 不可合并。

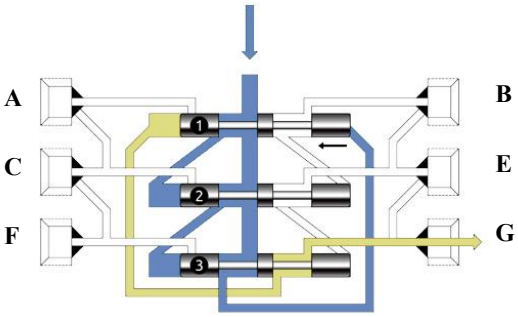

1

压力使柱塞1向左移动，推动油脂，使油脂（黄色）从G点排出。

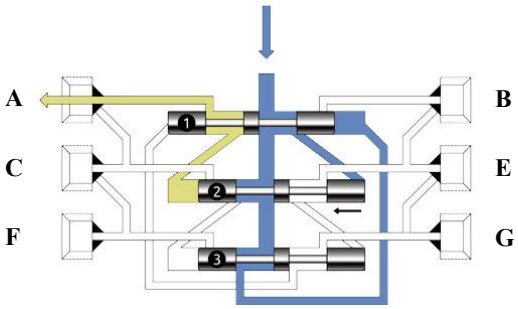

2

当柱塞1达到极限时，油脂在压力（蓝色）的作用下涌向柱塞2。油脂（黄色）从A排出。

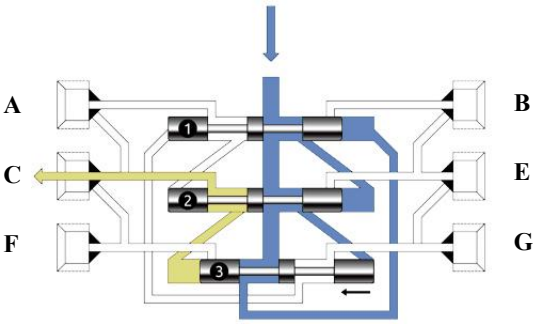

3

当柱塞2达到极限时，压力（蓝色）涌向柱塞3。油脂（黄色）从C排出。

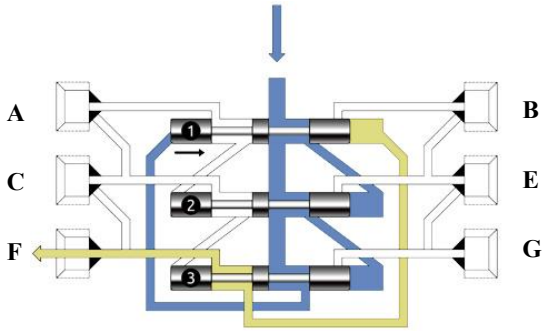

4

当柱塞3达到极限时，压力（蓝色）涌向柱塞1。油脂（黄色）从F排出。

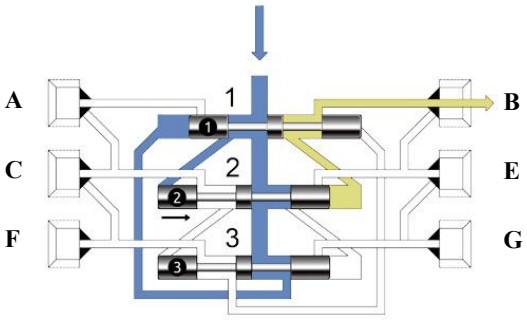

5

当柱塞**1**达到极限时，压力（蓝色）涌向柱塞**2**。油脂（黄色）从**B**排出。

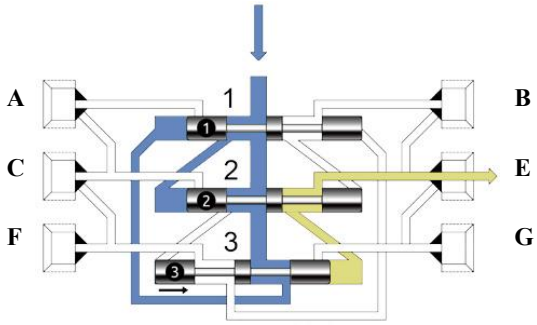

6

当柱塞**2**达到极限时，压力（蓝色）涌向柱塞**3**。油脂（黄色）从**E**排出。系统已准备好进入新的循环。

目视指示杆：

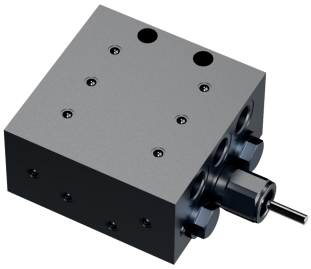

机械指示杆显示柱塞运动，监测整个系统的正常运行。

电子感应指示杆:

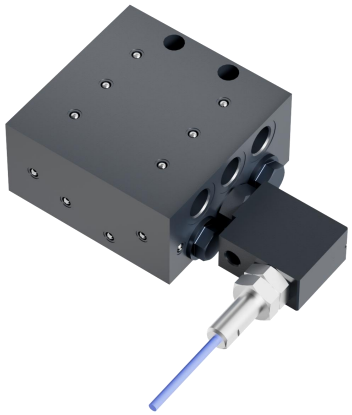

电压	6-30 VDC
输出电流	Max 200 mA
工作温度	- 30 °C to +70 °C
出口排量	0.2ml/cycle
传感器护套	Pet-G
连接尺寸	M8x1

订购型号 无进出口接头：

标准阀块

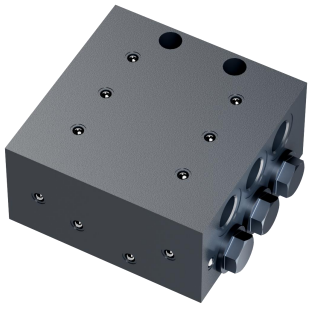

出口数量	型号
6	31N03
8	31N04
10	31N05
12	31N06
14	31N07
16	31N08
18	31N09
20	31N10

目视指示杆

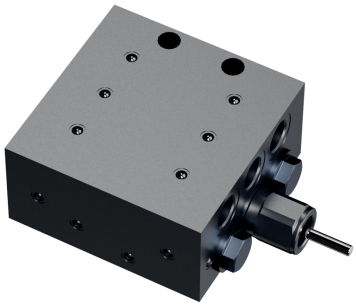

出口数量	型号
6	33V03
8	33V04
10	33V05
12	33V06
14	33V07
16	33V08
18	33V09
20	33V10

电子传感器

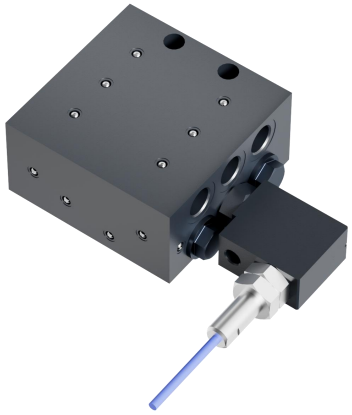

出口数量	型号
6	33M03
8	33M04
10	33M05
12	33M06
14	33M07
16	33M08
18	33M09
20	33M10

订购信息：

DSP- □ □ □ □ □ □ □

A = 镀锌镍原色
B = 镀锌镍黑

出口数量
06=6
08=8
10=10
┆
22=22

入口接头尺寸
XX=不带进口接头
06=Ø6mm
08=Ø8mm

入口接头形式
D= 直通卡套接头
H= 直角卡套接头

类型
XXX=不带指示杆
目视指示杆
Cxx=安装在xx口
电子传感器
Exx=PNP型 安装在xx口
超级传感器
KRxx= 安装在xx口

堵头
XD=3-20

出口接头
XX= 不带出口接头
S6= Ø6mm 带单向阀接头
Q6= Ø6mm 快插接头

CisoLube®
LUBRICATION SYSTEM

DSS
分配器

紧凑型块式递进式计量装置
固定排量

最大工作压力- 5076 psi (350 bar, 35 MPa)

整体式无泄漏高压分配阀

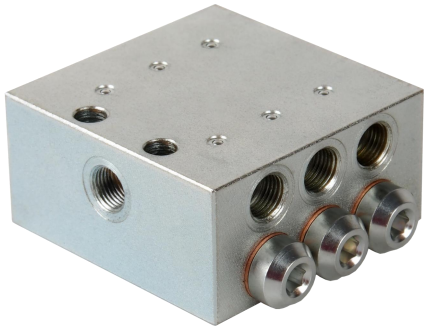

DSS是一种单块式递进分配器，是狭窄空间的最好选择。有6, 8, 10, 12, 14, 16 ,18, 20和22个出口可供选择，每个出口流量0.2 cm³/循环(0.01 in³/循环）通过移走一个堵头，换成目视或者电子监控装置，可以实现目视或电子监控。油脂被泵入计量阀后，递进式计量阀中柱塞依次动作，等量地将油脂分配到每一个出口。

如果一个润滑点被堵，所有点将停止工作，从而让用户用一个监控装置就可以监控整个系统.

阀体内部无斜孔，不可交叉或内部不可并孔。可使用普通的带止回阀卡套接头，是润滑系统方案中比较经济的选择。

特点与优势

- 整体式设计，高压力
- 安装简单
- 润滑系统中更加经济的解决方案

应用行业

- 建筑及矿山设备
- 农业机械
- 工业设备

安装尺寸:

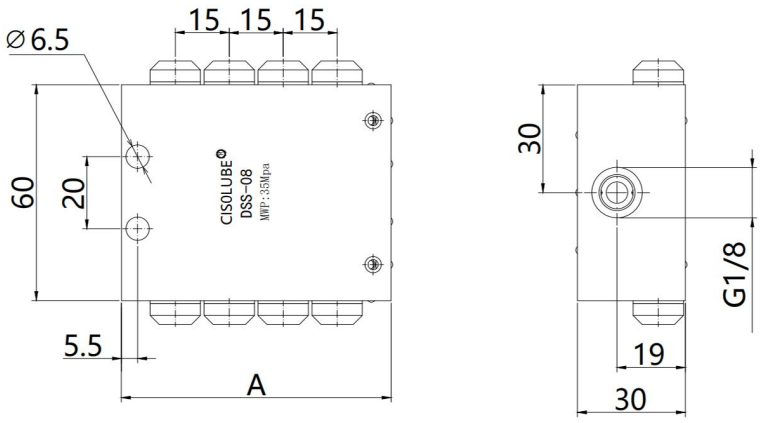

出口数	A
6	60
8	75
10	90
12	105
14	120
16	135
18	150
20	165
22	180

产品特点:

技术参数	
最小工作压力	Min. 20 Bar
最大工作压力	Max. 350 Bar
润滑剂	Oil 46 - NLGI-2#
工作温度	-40 °C to 200 °C
每一出油口排量	0.2ml/cyc
进口螺纹	G1/8
出口螺纹	M10x1
出口数量	6 - 22
循环周期	Max 200 cyc/min
材质	碳钢

订购型号 无进出口接头:

标准阀块

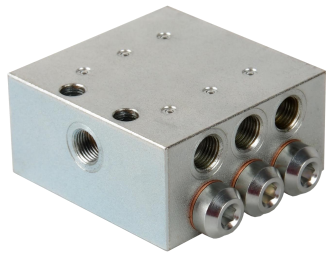

出口数量	型号
6	32N03
8	32N04
10	32N05
12	32N06
14	32N07
16	32N08
18	32N09
20	32N10
22	32N11

机械指示杆

出口数量	型号
6	32V03
8	32V04
10	32V05
12	32V06
14	32V07
16	32V08
18	32V09
20	32V10
22	32V11

电子感应指示杆

出口数量	型号
6	32M03
8	32M04
10	32M05
12	32M06
14	32M07
16	32M08
18	32M09
20	32M10
22	32M11

订购信息：

DSS- □ □ □ □ □

出口数量

06=6

08=8

┆

22=22

入口接头尺寸

XX=无进口接头

06=Ø6mm

08=Ø8mm

入口接头形式

D= 直通卡套接头

H= 直角卡套接头

类型

XXX=不带指示杆

目视指示杆

Cxx=安装在xx口

电子传感器

Exx=PNP型 安装在xx口

超级传感器

KRxx= 安装在xx口

出口接头

XX= 不带出口接头

S6= Ø6mm 带单向阀接头

Q6= Ø6mm 快插接头

DSS和DSP技术参数

技术数据	DSS	DSP
工作压力	20~350 Bar	20~350 Bar
润滑剂	Oil 46 - NLGI-2#	Oil 46 - NLGI-2#
工作温度	-40 °C to 200 °C	-40 °C to 200 °C
每一出油口排量	0.2ml/cyc	0.2ml/cyc
进口螺纹	G1/8	G1/8
出口螺纹	M10x1	M10x1
循环周期	Max 200 cyc/min	Max 200 cyc/min
出油口数量	6 - 22（出油口无法内部合并）	6 - 22（内部特殊工艺，可通过内部合并出油口，将出油口数量减至2个，并增加出油口排量。 ＊ 1 和＊ 2 不可关闭）
出口接头	6mm 带止回阀的卡套接头，更能节约成本	6mm 带锥度密封及止回阀的卡套接头
表面涂层	镀白锌	镀锌镍原色 镀锌镍黑

DSPP 分配器

- 最高压力 35Mpa, 5000psi
- 出口数量可达22个
- 整体式设计，高压力
- 独特的内部交叉技术
- 十种不同的计量螺栓可供选择

整体无泄露高压分配阀

每出口排量可调

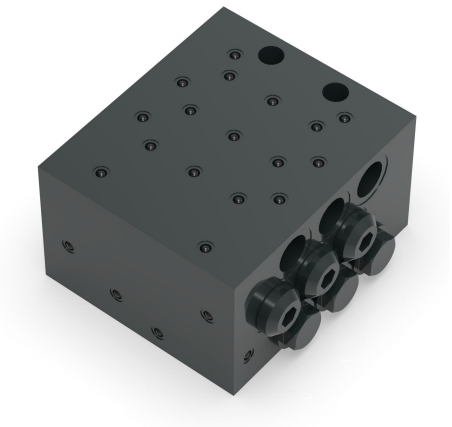

DSPP 分配器是一款紧凑的单块递进式分配器，可通过不同的计量螺杆大小调节输出。

有6~22个出口可供选择，通过计量螺栓，可将每一出油口排量最小调至0.08ml/每循环，最大1.80ml/每循环。

任意出口在安装堵头后可以和相邻的下一个出口相连，实现流量叠加。通过移走一个堵头，换成目视或者电子监控装置，可以实现目视或电子监控。油脂被泵入分配阀后，递进式分配阀中柱塞依次动作，等量地将油脂分配到每一个出口。

特点和优势

- 有十种不同尺寸的计量螺杆可供选择
- 可选用目视或电子传感器监控
- 非常适合用作主要分配阀

应用

- 建筑和采矿
- 农业机械
- 工业设备

.....

技术参数	
工作压力	20~350 Bar
润滑剂	Oil - NLGI 2#
工作温度	-25 °C to 70 °C
每一出油口排量	最小 0.08 ml/每循环; 最大 1.80 ml/每循环
进口螺纹	G1/8
出口螺纹	M10x1
出油口数量①	6 - 22
材质	碳钢

① 通过出油口并孔可以将出油口数量减至小于给定最小值。出油口 #1 和 #2 不可关闭。

尺寸 (mm):

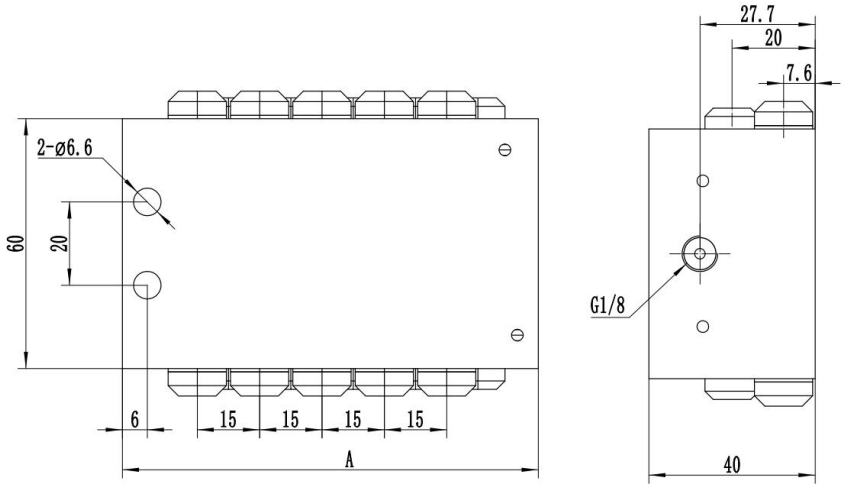

出油口数量	A
6	70
8	85
10	100
12	115
14	130
16	145
18	160
20	175
22	190

DSPP 分配阀中的润滑剂流向

以一个 DSPP 6 分配器为例，显示了活塞运动和润滑剂至各个出油口的输送。

P1 = 由润滑泵输送的润滑剂

P2 = 被分配器的活塞挤压的润滑剂

P3 = 没有运动的润滑剂

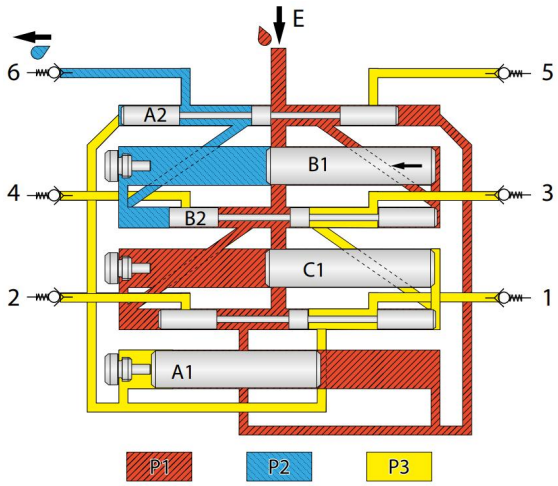

阶段 1

由润滑泵输送的润滑剂 P1 通过进油口 E 流入到分配器中。定量活塞 B1 借此运动至其左端位置。相应的润滑剂量 P2 由此被输送至出油口 6。

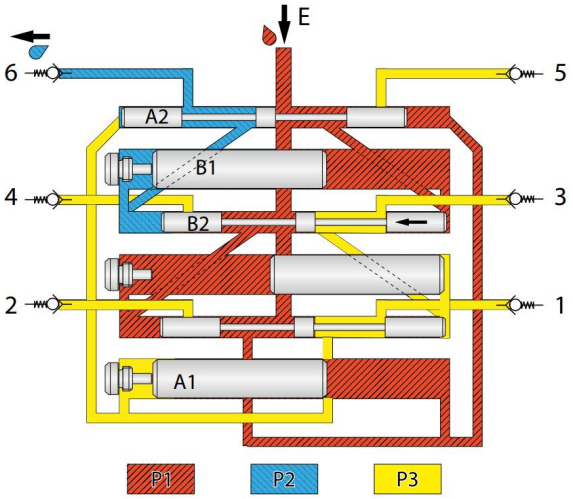

阶段 2

如果定量活塞 B1 抵达了其左侧终端位置，受压的润滑剂 P2 使控制活塞 B2 向左运动，并额外挤压位于控制活塞 B2 前方的润滑剂至出油口 6。

出油口 6 上的总输送量等于定量活塞 B1 和控制活塞 B2 的输送量之和。

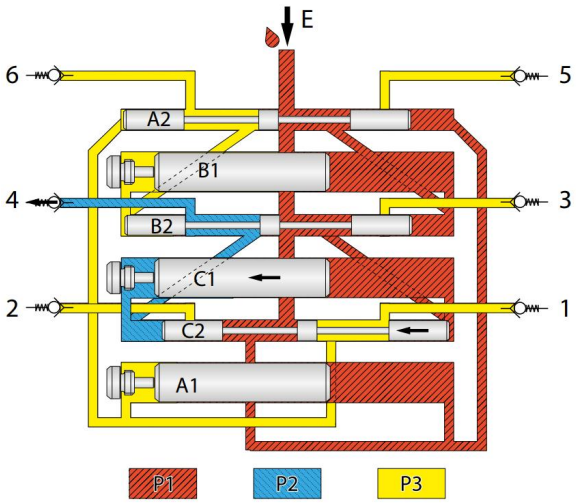

阶段 3

控制活塞 B2 抵达了其左侧终端位置。它同时会打开至控制活塞 C2 和定量活塞 C1 右端的连接通道。受压的润滑剂 P1 现在处于控制活塞 C2 和定量活塞 C1 的右端，并且由于较大的横截面首先使定量活塞 C1 向左运动，并挤压封闭在定量活塞 C1 左侧的润滑剂至出油口 4。

阶段 4

如果定量活塞 C1 抵达了其左侧终端位置，受压的润滑剂 P2 使控制活塞 C2 向左运动，并额外挤压位于控制活塞 C2 前方的润滑剂至出油口 4。

出油口 4 上的总输送量等于定量活塞 C1 和控制活塞 C2 的输送量之和。

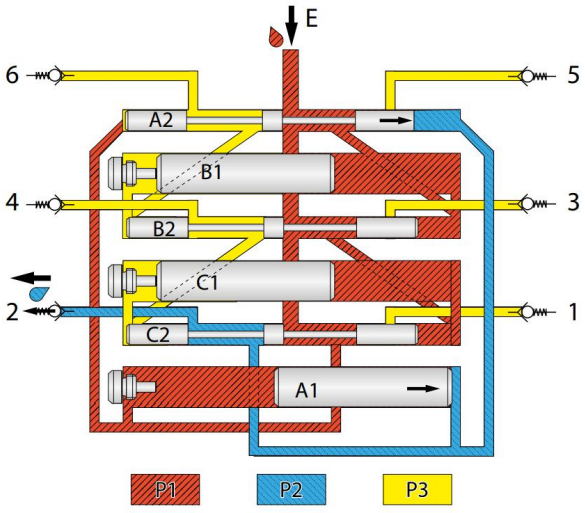

阶段 5

控制活塞 C2 抵达了其左侧终端位置。它同时会打开至控制活塞 A2 和定量活塞 A1 左端的连接通道。受压的润滑剂 P1 现在处于控制活塞 A2 和定量活塞 A1 的左端。由于较大的横截面，润滑剂 P1 首先使定量活塞 A1 向右运动，并挤压封闭在定量活塞 A1 右侧的润滑剂至出油口 2。

阶段 6

如果定量活塞 A1 抵达了其右侧终端位置，受压的润滑剂 P1 使控制活塞 A2（黑色箭头）向右运动，并额外挤压封闭在控制活塞 C2 右侧的润滑剂至出油口 2。

出油口 2 上的总输送量等于定量活塞 A1 和控制活塞 A2 的输送量之和。

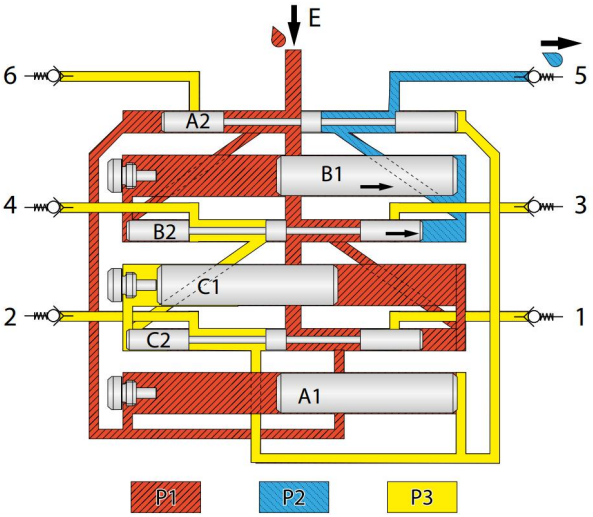

阶段 7

控制活塞 A2 抵达了其右侧终端位置。它同时会打开至控制活塞 B2 和定量活塞 B1 左端的连接通道。受压的润滑剂 P1 现在处于控制活塞 B2 和定量活塞 B1的左端。由于较大的横截面，润滑剂 P1 首先使定量活塞 B1 向右运动，并挤压封闭在定量活塞 B1 右侧的润滑剂至出油口 5。

阶段 8

如果定量活塞 B1 抵达了其右侧终端位置，受压的润滑剂 P1 使控制活塞 B2 向右运动，并额外挤压封闭在控制活塞 B2 右侧的润滑剂至出油口 5。

出油口 5 上的总输送量等于定量活塞 B1 和控制活塞 B2 的输送量之和。

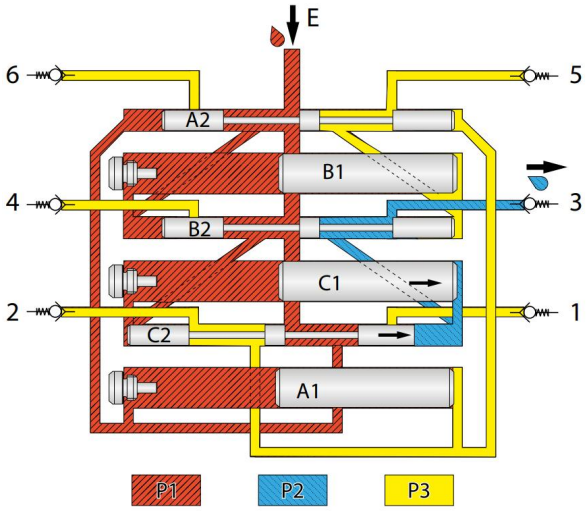

阶段 9

控制活塞 B2 抵达了其右侧终端位置。它同时会打开至控制活塞 C2 和定量活塞 C1 左端的连接通道。受压的润滑剂 P1 现在处于控制活塞 C2 和定量活塞 C1 的左端。由于较大的横截面，润滑剂 P1 首先使定量活塞 C1 向右运动，并挤压封闭在定量活塞 C1 右侧的润滑剂至出油口 3。

阶段 10

如果定量活塞 C1 抵达了其右侧终端位置，受压的润滑剂 P1 使控制活塞 C2 向右运动，并额外挤压封闭在控制活塞 C2 右侧的润滑剂至出油口 3。

出油口 3 上的总输送量等于定量活塞 C1 和控制活塞 C2 的输送量之和。

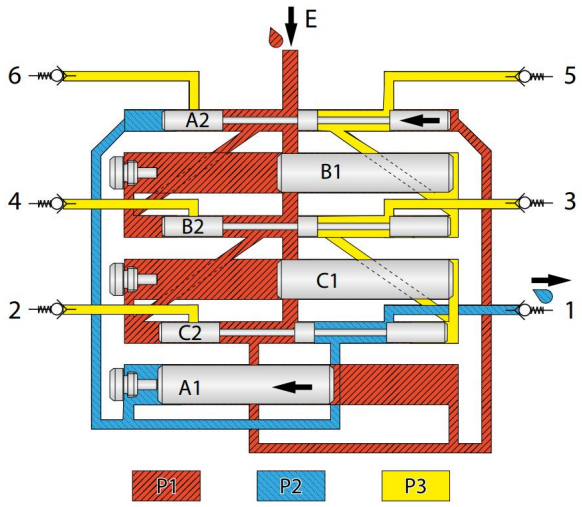

阶段 11

控制活塞 C2 抵达了其右侧终端位置。它同时会打开至控制活塞 A2 和定量活塞 A1 右端的连接通道。受压的润滑剂 P1 现在处于控制活塞 A2 和定量活塞 A1 的右端。由于较大的横截面，润滑剂 P1 首先使定量活塞 A1 向左运动，并挤压封闭在定量活塞 A1 左侧的润滑剂至出油口 1。

阶段 12

如果定量活塞 A1 抵达了其左侧终端位置，受压的润滑剂 P1 使控制活塞 A2 向左运动，并额外挤压封闭在控制活塞 A2 左侧的润滑剂至出油口 1。

出油口 1 上的总输送量等于定量活塞 A1 和控制活塞 A2 的输送量之和。

由此完成了一次完整的分配器运行。

标准阀块订购信息 不含进、出口接头：

标准阀体

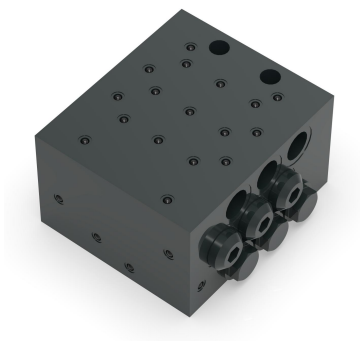

出口数量	型号
6	35N03
8	35N04
10	35N05
12	35N06
14	35N07
16	35N08
18	35N09
20	35N10
22	35N11

带目视指示杆

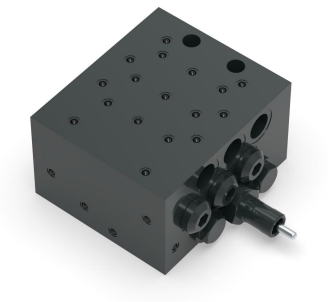

出口数量	型号
6	35V03
8	35V04
10	35V05
12	35V06
14	35V07
16	35V08
18	35V09
20	35V10
22	35V11

带电子传感器

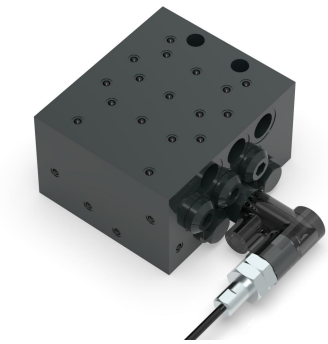

出口数量	型号
6	35M03
8	35M04
10	35M05
12	35M06
14	35M07
16	35M08
18	35M09
20	35M10
22	35M11

订购信息

DSPP- □ □ □ □ □ □ □

A = 镀锌镍原色
B = 镀锌镍黑

出口数量
06=6
08=8
10=10
┆
22=22

进口接头
XX=不带进口接头
06=Ø6mm
08=Ø8mm

进口接头形式
D = 直通卡套接头
H = 直角卡套接头

类型
XXX = 不带指示杆
目视指示杆
Cxx = 安装在xx口
电子传感器
Exx = PNP型 安装在xx口
超级传感器
KRxx = 安装在xx口

出油口堵头
XD = 3-22

出口接头
XX = 不带出口接头
S6 = Ø6mm 直通卡套接头 带单向阀
Q6 = Ø6mm 快插接头
M6 = Ø6mm 卡套和卡套帽

DSPP计量装置的输出可以通过使用不同的计量螺钉进行调整，不需要的油口也可以用堵头关闭，步骤如下:

- 从分配器上拆下保护盖;
- 将需要的定量螺丝旋入相应的出油口
- 在所有其他出油口上重复该过程

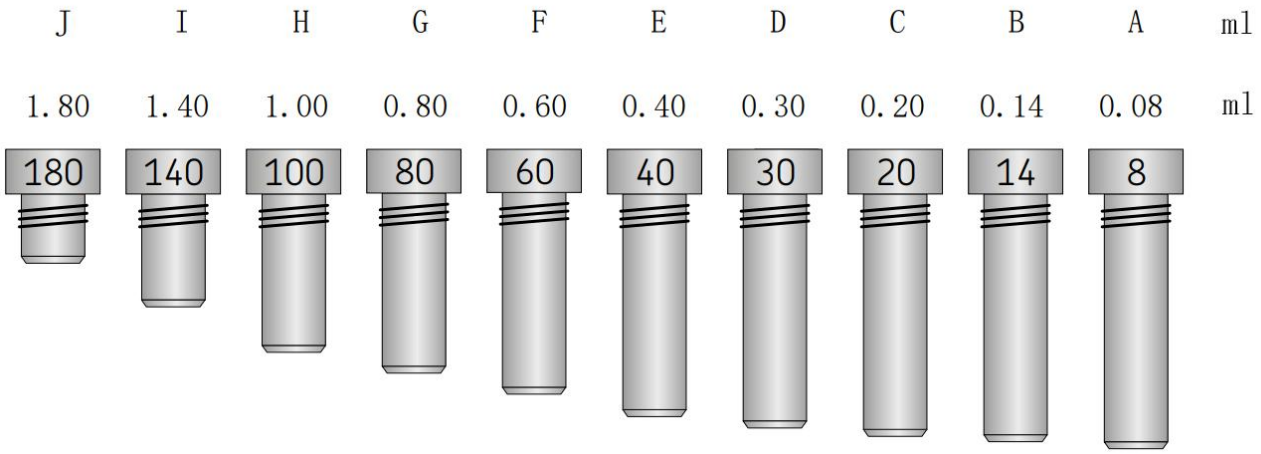

在已预先装配的分配器时，定量螺丝的位置始终以降序标示，也就是说，数字序列从出油口数量最多的定量活塞层开始，并递减至出油口数量最低的定量活塞层。定量螺丝始终安装在带有偶数出油口的一侧。

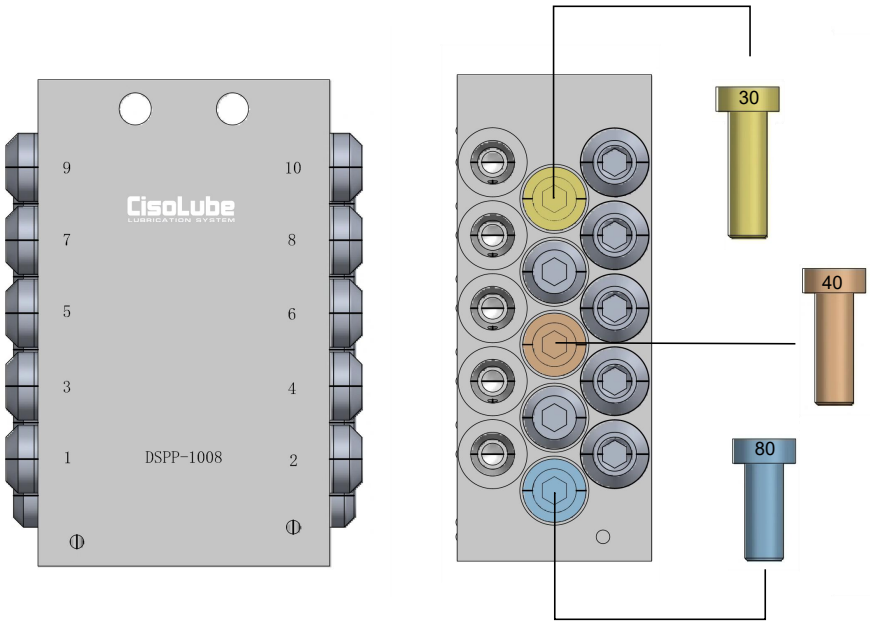

示例:

DSPP-0610xxxxxxxx-DEGxxxxxxx (x = 型号中的占位符) DSPP1008在定量活塞层（中间层）10、6、2中带计量螺栓 DEG 。

超级传感器：

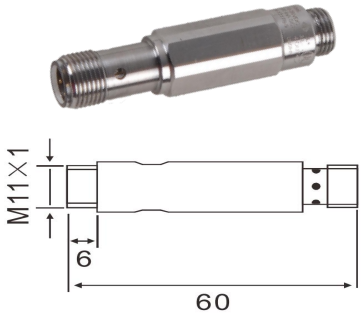

型号	连接线螺纹	类型
124581	M12*1，4Core	PNP

型号	类型	描述
124582	直通型	2m
124583	直角型	2m

三通接头 带黄油嘴

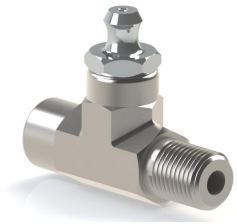

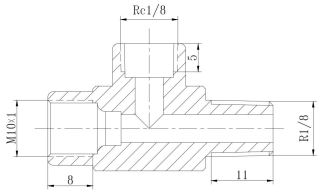

型号	内螺纹	外螺纹
3T1002	M10x1	R1/8

过滤器：

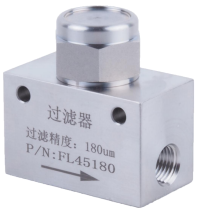

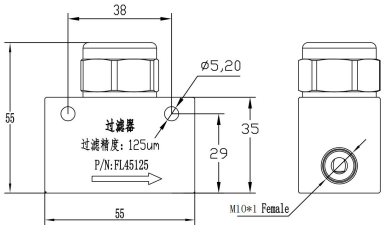

型号	精度	螺纹	材质
AL45180	180μm	M10*1	铝
AL45125	125μm	M10*1	

如需其它精度的过滤器，请联系您的销售经理。

分配器入口过滤接头 70μm

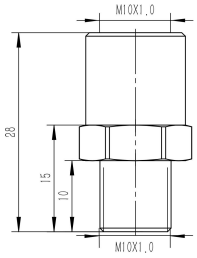

型号	螺纹
31F10	M10x1
31F02	G1/8

入口接头：

直通卡套接头

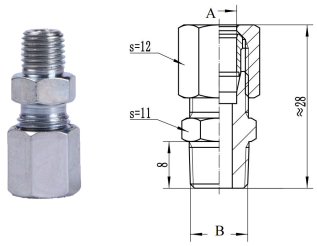

型号	A	B	材质
5DM0602	Ø6	R1/8	碳钢镀锌镍
5DM0402	Ø4	R1/8	

直角卡套接头

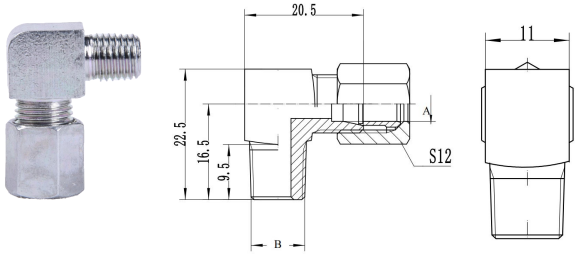

型号	A	B	材质
5HM0602	Ø6	R1/8	碳钢镀锌镍
5HM0402	Ø4	R1/8	

堵头：

出油口堵头

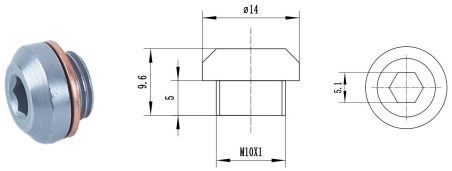

型号	接管	材质
5PG10	M10*1	碳钢镀锌镍

出口接头：

直通卡套接头　带锥度密封/带止回阀

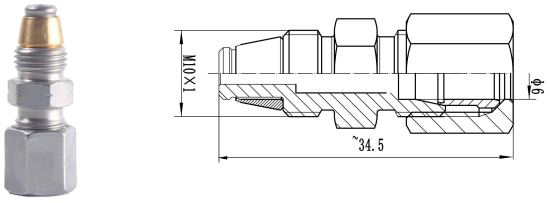

型号	管径	螺纹	材质
5CM0610	Ø6	M10*1	碳钢镀锌镍

直通接头　带锥度密封/带止回阀

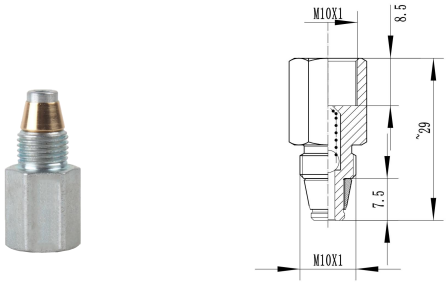

型号	内螺纹	外螺纹	材质
5DC10	M10*1	M10*1	碳钢镀锌镍

直通快插接头　带锥度密封/带止回阀

型号	管径	螺纹	材质
FP1104M10	Ø4	M10*1	碳钢镀锌镍
FP1106M10	Ø6	M10*1	

直通快插接头　带锥度密封

型号	管径	螺纹	材质
HPQ1106M10	Ø6	M10*1	碳钢镀锌镍

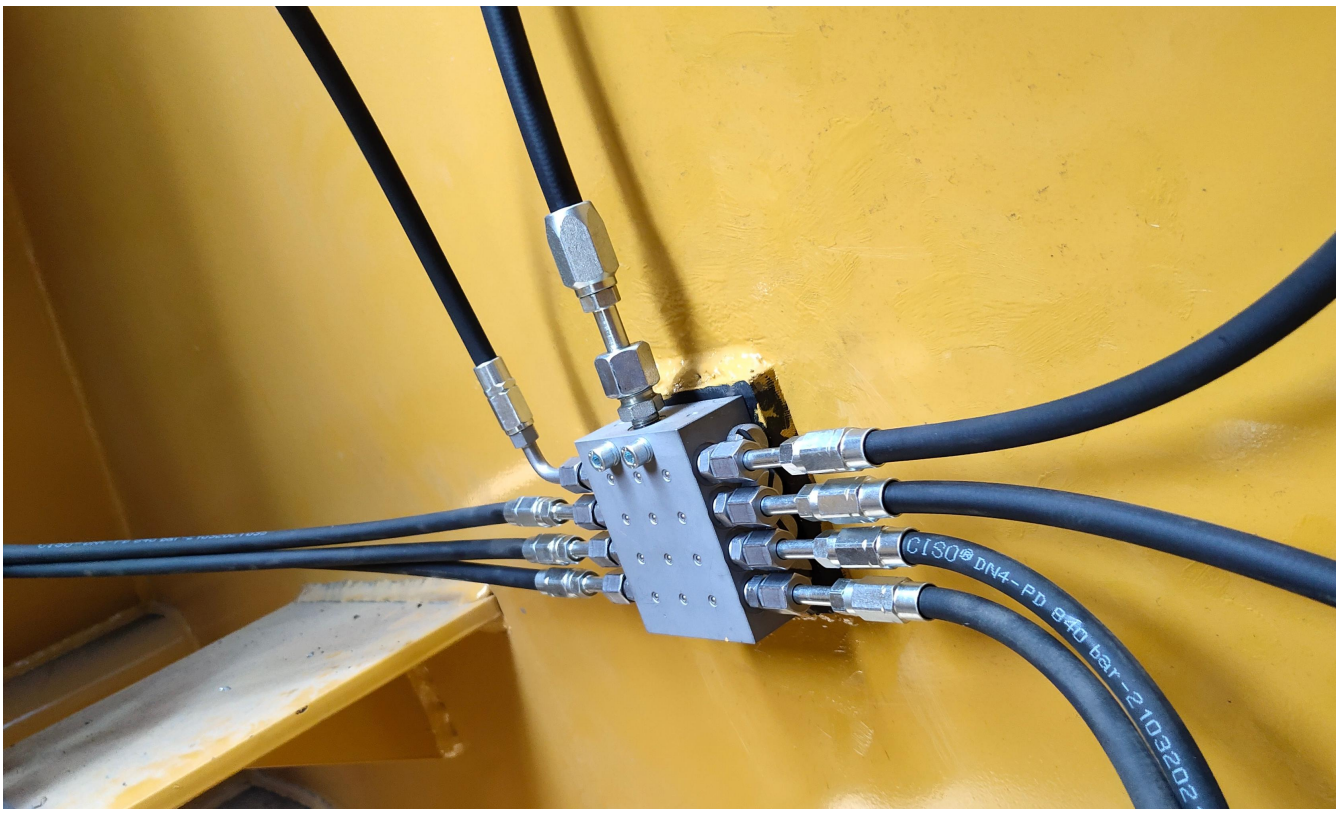

VB

分配器

- 最高压力 30Mpa, 4200psi
- 排量范围宽泛
- 可选配目视或电子监控装置
- 可通过内部或外部合并出口排量

适用于稀油和干油递进式分配的计量元件

一组典型的VB分配器包含一片“首片”、一片“尾片”和3至10片工作片组成。可以提供3至20个润滑点的润滑，VB分配器的工作片，有各种规格的排量以供选择。双出口工作片（在工作片的规格数值后，用T表示双出口），有两个出油口，可以设定为侧面或者上方输出；单出油口（在工作片规格数值后，用S表示单出油口），有一个出油口，它可以在工作片的任一端，而另一端需要堵塞，也可以在工作片的上方输出。注意双出口工作片不能堵塞任一出口，否则会影响正常工作可以轻松配置磁性和电子接近开关循环指示器，为成功润滑提供积极保障。

特点与优势

- 排量范围宽泛，可达0.08ml~0.64ml/cyc
- 安装简单，维护方便
- 紧凑性使其尤其适合用于有限空间
- 可内部或外部合并出油口
- 可选配目视或电子监控设备

应用行业

- 建筑及矿山设备
- 农业机械
- 工业设备

……

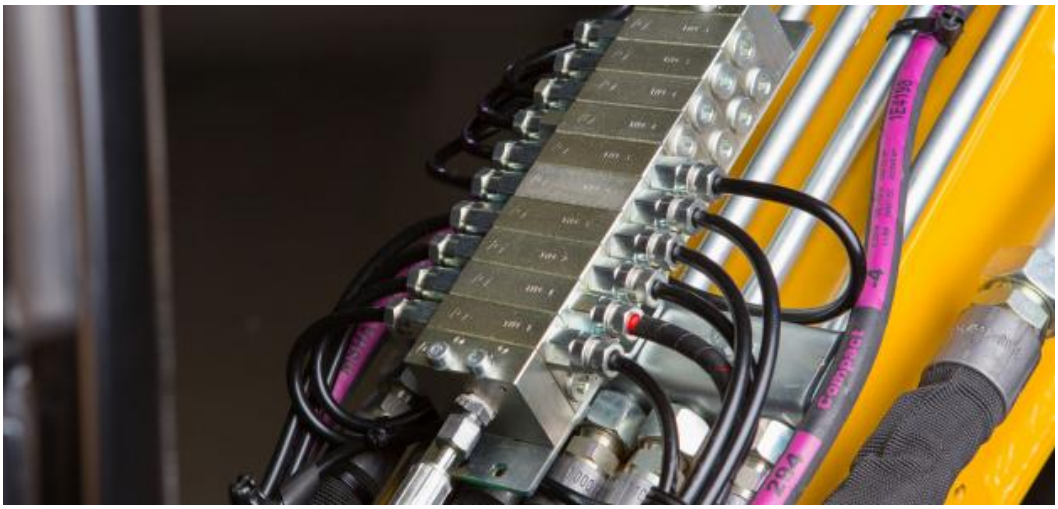

产品构成：

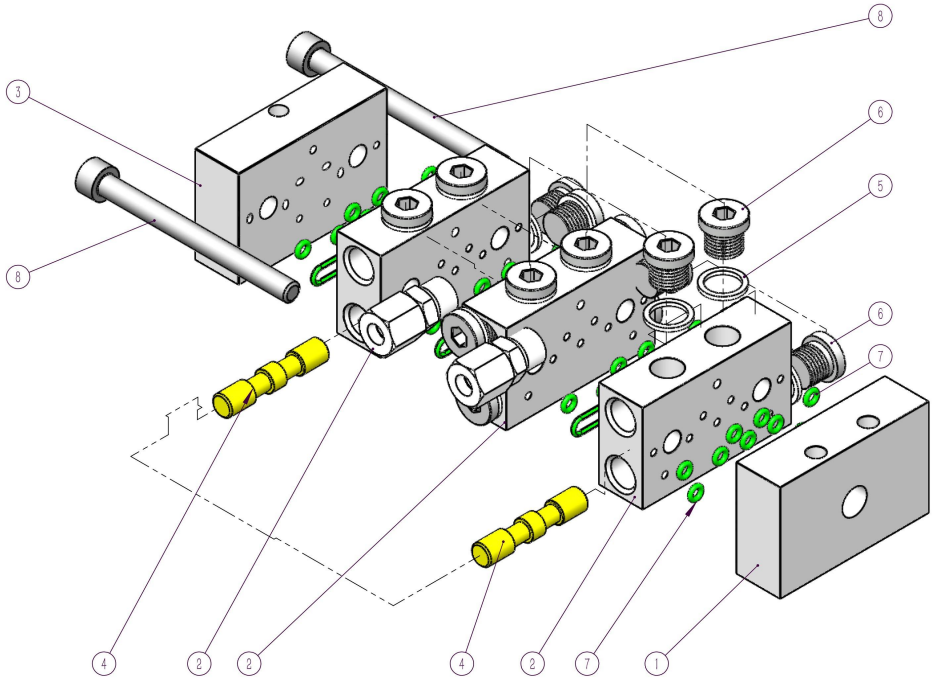

1 — 分配器首块	5 — 垫片
2 — 分配器中间片	6 — 堵头
3 — 分配器尾块	7 — O型圈:FKM(-20℃~200℃) /NBR(-40℃~110℃)
4 — 柱塞	8 — 螺杆

技术参数

工作压力	最高 30Mpa
润滑剂	Oil 46 to Grease NLGI-2
工作温度	-40 °C to 110 °C
进口尺寸	R1/8
出口尺寸	M10x1
出口数量	Max. 20
材质	碳钢镀白锌

www.cisolube.com Tel：+86 400-800-9400 Email：info@cisolube.com

安装尺寸：

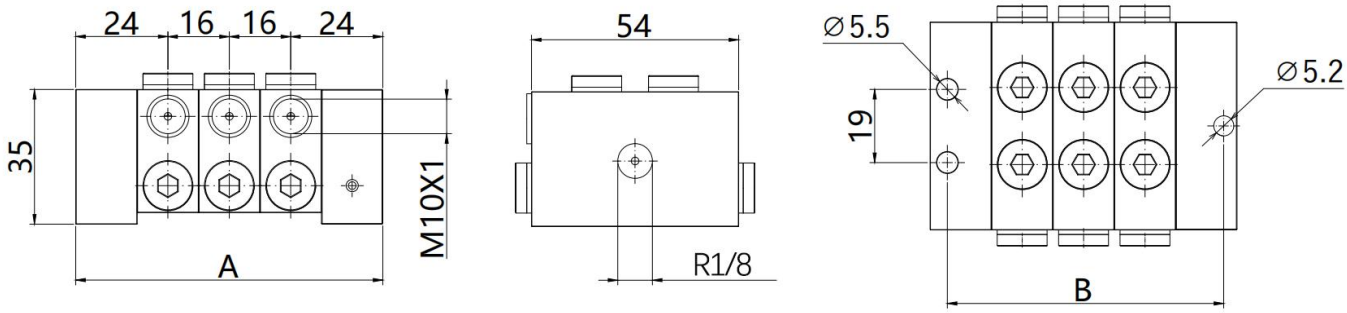

工作片数	A(mm)	B(mm)	工作片数	A(mm)	B(mm)
3	80	72	7	144	136
4	96	88	8	160	152
5	112	104	9	176	168
6	128	120	10	192	184

注：上表中A、B是理论值，由于分配器累积装配误差的影响，可能会与实物有误差。

工作片规格	标准排量（ml/cyc）	最高压力	最小启动压力	每片出油口数量
VB-05S	0.16	30Mpa	1.4Mpa	1
VB-05T	0.08	30Mpa	1.4Mpa	2
VB-10S	0.32	30Mpa	1.4Mpa	1
VB-10T	0.16	30Mpa	1.4Mpa	2
VB-15S	0.48	30Mpa	1.4Mpa	1
VB-15T	0.24	30Mpa	1.4Mpa	2
VB-20S	0.64	30Mpa	1.4Mpa	1
VB-20T	0.32	30Mpa	1.4Mpa	2

www.cisolube.com Tel：+86 400-800-9400 Email：info@cisolube.com

订购说明：

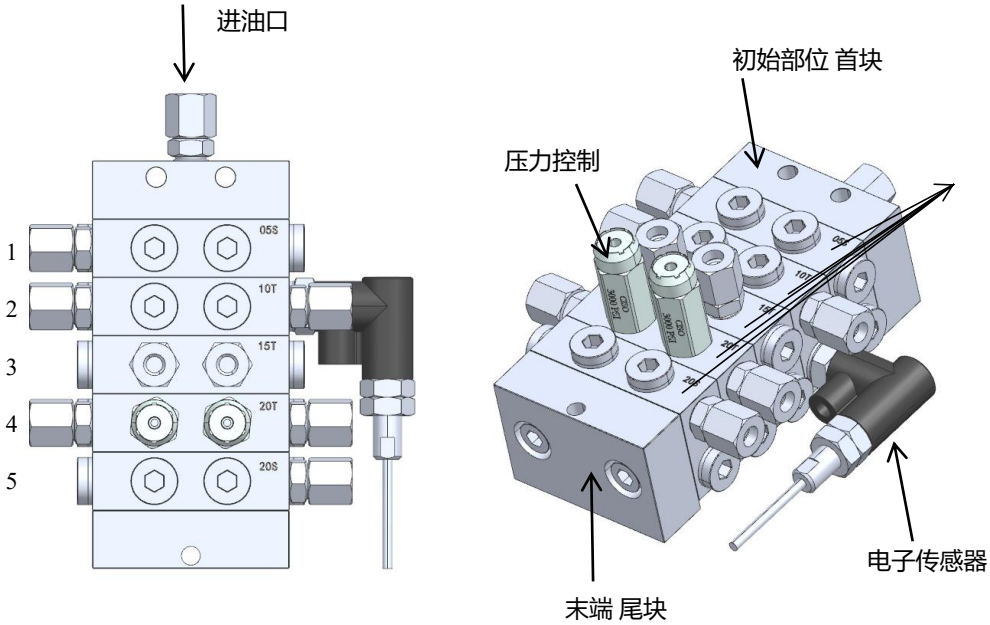

注：为区别左右出口，应将设备立放，分配器的元件从上（进油口）进行编号。

排量（ml）	出口形式	循环控制	压力控制			出口接头
			类型	压力（Mpa）	位置	
05	T 双出口	ER PNP 电子传感器 右	M 卸荷式	10	L 左	**Q4** Ø4 直通快插接头
10	SL 左单	EL PNP 电子传感器 左		20	R 右	**Q49** Ø4 直角快插接头
15	SR 右单	FR NPN 电子传感器 右			LR 左右	**D4** Ø4 直通卡套接头
20	BL 左桥	FL NPN 电子传感器 左			UL 上方左	**D49** Ø4 直角卡套接头
	BR 右桥	VR 目视指示杆 右			UR 上方右	**Q6** Ø6 直通快插接头
	BLR 左/右桥	VL 目视指示杆 左			ULR 上方左/右	**Q69** Ø6 直角快插接头
	U 上方两者	KRR 超级传感器 右				**S6** Ø6 直通卡套 带单向阀接头
	UL 上方左单	KRL 超级传感器 左				**D69** Ø6 直角卡套接头
	UR 上方右单					

订购示例：VB-5-D6 05SL S6 /10T ER S6/15T U S6/20T M20ULR S6/ 20SR S6

1 2 3 4 5

订购信息：

VB- □ □ □ □

元件数

3-10

入口接头形式

X=无进口接头

D= 直通卡套接头

H= 直角卡套接头

入口接头尺寸

6=Ø6

8=Ø8

排量（ml)

05= 0.08

10= 0.16

15= 0.23

20= 0.32

出口形式

T= 双出口

SL= 左侧单出口

SR= 右侧单出口

目视指示杆

VR=目视指示杆 右侧（05不适用）

VL=目视指示杆 左侧（05不适用）

电子传感器

ER=PNP型 安装在右侧（05不适用）

EL=PNP型 安装在左侧（05不适用）

安全阀

M10= 10Mpa 安全阀

M20= 20Mpa 安全阀

出口接头

S6= Ø6mm 带单向阀接头

Q6= Ø6mm 快插接头

入口接头：

直通卡套接头

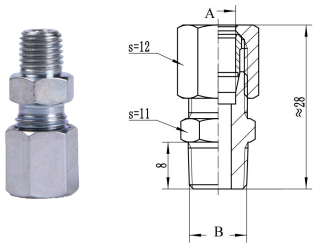

型号	A	B	材质
5DM0802	Ø8	R1/8	碳钢镀锌镍
5DM0602	Ø6	R1/8	
5DM0402	Ø4	R1/8	

直角卡套接头

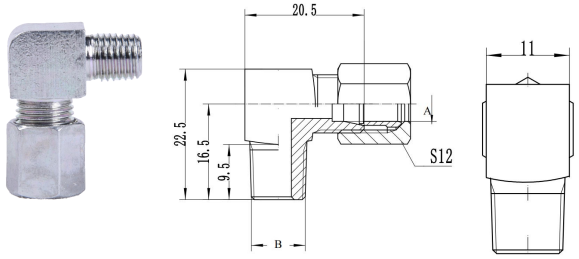

型号	A	B	材质
5HM0802	Ø8	R1/8	碳钢镀锌镍
5HM0602	Ø6	R1/8	
5HM0402	Ø4	R1/8	

出口接头：

直通卡套接头

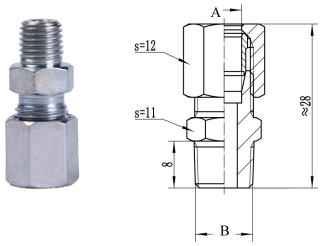

型号	A	B	材质
5DM0410	Ø4	M10*1	碳钢镀锌镍
5DM0610	Ø6	M10*1	

直角卡套接头

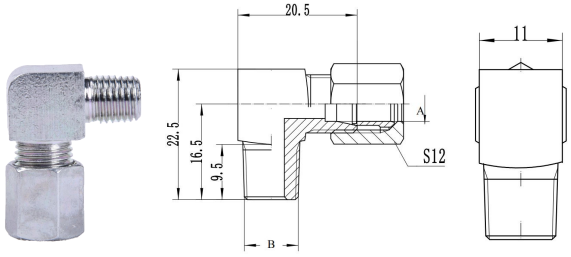

型号	A	B	材质
5HM0410	Ø4	M10*1	碳钢镀锌镍
5HM0610	Ø6	M10*1	

直通接头带止回阀

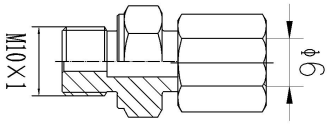

型号	OD	螺纹	材质
5VM0610	Ø6	M10*1	碳钢镀白锌

出油口堵头

型号	螺纹	材质
5PC10	M10*1	碳钢镀白锌

可调向接头

型号	OD	外螺纹	材质
5B0610	Ø6	M10*1	碳钢镀锌镍

三通接头 带黄油嘴

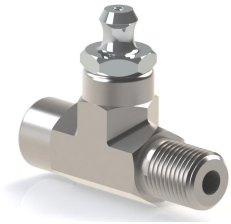

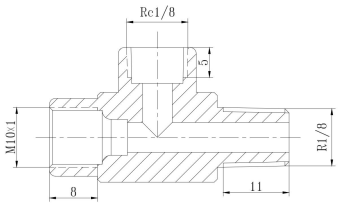

型号	内螺纹	外螺纹
3T1002	M10x1	R1/8

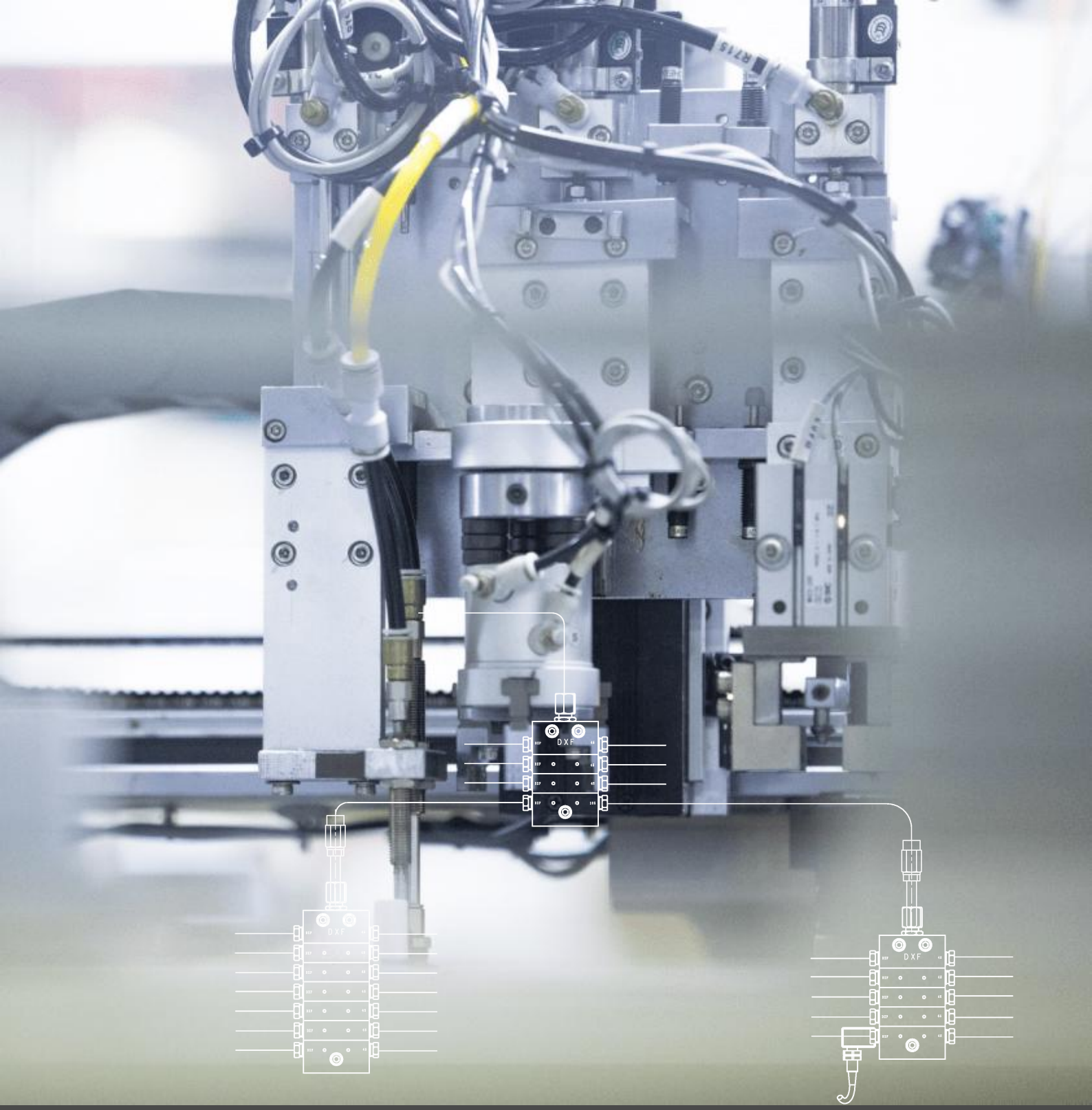

DXF
分配器

- 最高压力 30Mpa
- 出口数量可达24个
- 模块化设计，安装灵活，易于维护
- 可选配目视或电子监控装置

DXF分配器

适用于稀油和油脂分配的计量元件，通过递进式柱塞运动将润滑剂输送至每个出油口。外形紧凑而坚固，灵活性高，适合多种应用，小巧的体积，能够在空间狭小的空间动作。

DXF分配器至少由三个元件组成，一个首片，一个中间片和一个尾片组成，可以提供3至24个润滑点的润滑。有多种规格的排量以供选择。每个出油口均可进行并联，实现出油量翻倍增加。

可以轻松配置机械和电子传感器，为成功润滑提供积极保障。

对于需要在紧凑坚硬的空间内精确分配中小型润滑剂量的润滑应用，西索的DXF递进式分配器是非常理想的解决方案。

特点与优势

- 阀体表面采用镀锌镍处理方式，具备优秀的耐腐蚀能力
- 紧凑性使其尤其适合用于有限空间
- 可对分配器的工作状态进行实行监控
- 模块化设计灵活，维护简单
- 坚固耐用，可在恶劣环境下高效运行

应用行业

- 建筑及矿山设备
- 农业机械
- 工业设备
- 自动化设备

……

技术参数	
出口数量	Max. 24
每个出油口的排量/行程	0.025ml - 0.045ml - 0.075ml - 0.105ml
最高压力	30MPa Max.
工作温度	-20℃ ~ +100℃
循环周期	Max. 300 cyc/min
润滑剂	Oil~NLGI 2#
进口螺纹	G1/8
出口螺纹	M10*1
涂层	镀锌镍

产品尺寸

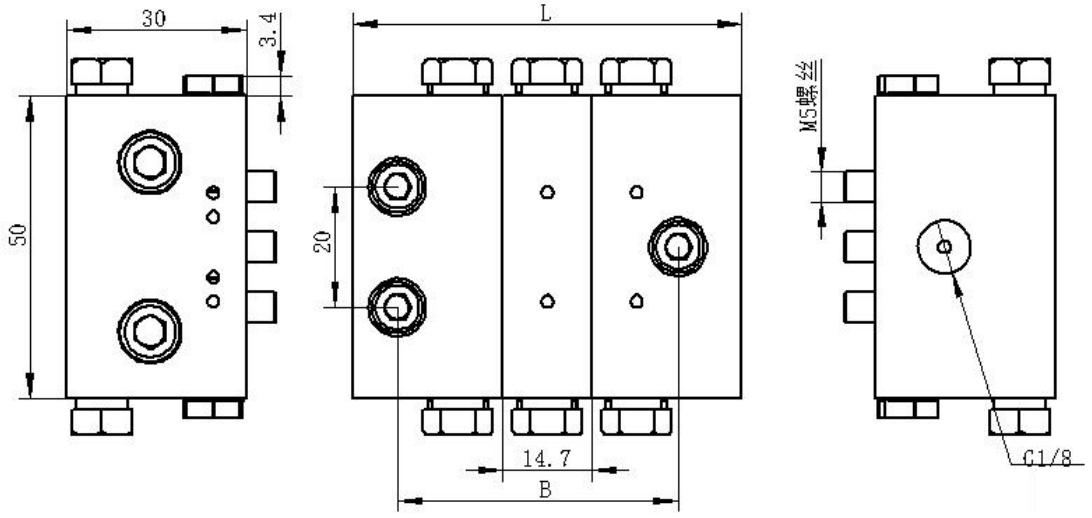

工作块片数	L(mm)	B(mm)	工作块片数	L(mm)	B(mm)
3	64.7	46.7	8	138.2	120.2
4	79.4	61.4	9	152.9	134.9
5	94.1	76.1	10	167.6	149.6
6	108.8	90.8	11	182.3	164.3
7	123.5	105.5	12	197	179

工作原理

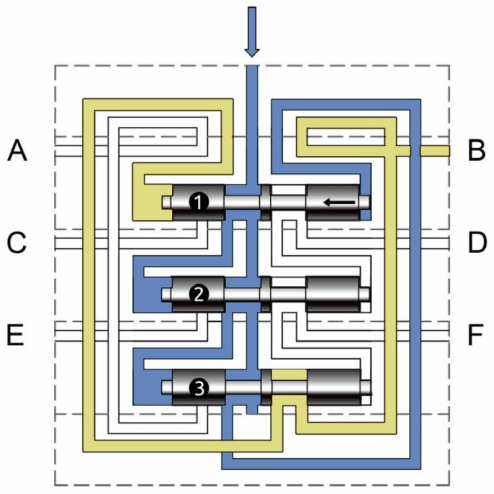

1

压力使柱塞1（蓝色）向左移动，推动油脂，使油脂（黄色）从B点排出。

www.cisolube.com Tel：+86 400-800-9400 Email：info@cisolube.com

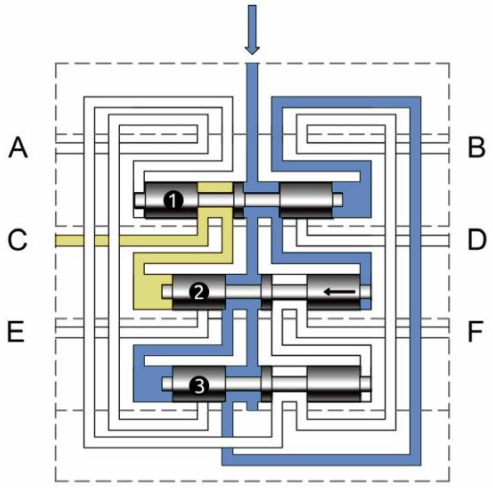

2

当柱塞1达到极限时，油脂在压力（蓝色）的作用下涌于柱塞2，油脂（黄色）从C点排出。

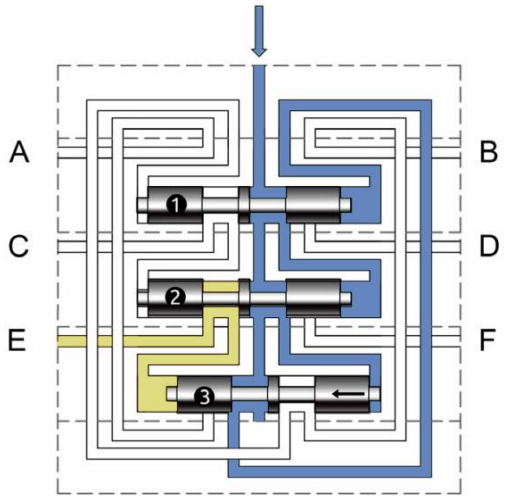

3

当柱塞2达到极限时，压力（蓝色）涌向柱塞3。油脂（黄色）从E点排出。

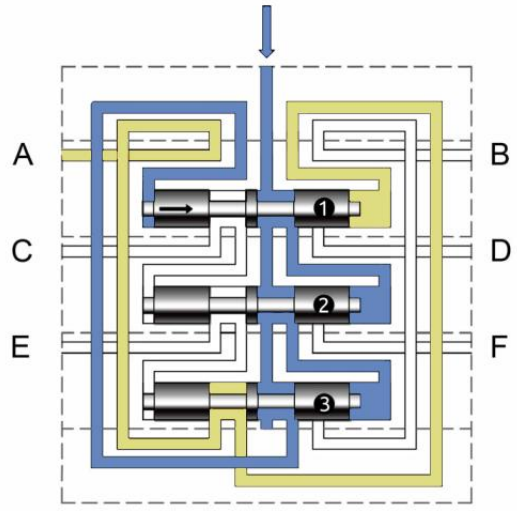

4

当柱塞3达到极限时，压力（蓝色）涌向柱塞1。油脂（黄色）从A点排出。

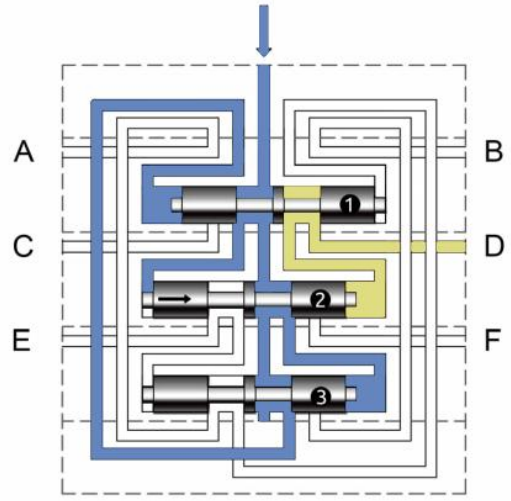

5

当柱塞1达到极限时，油脂在压力（蓝色）的作用下涌于柱塞2，油脂（黄色）从D点排出。

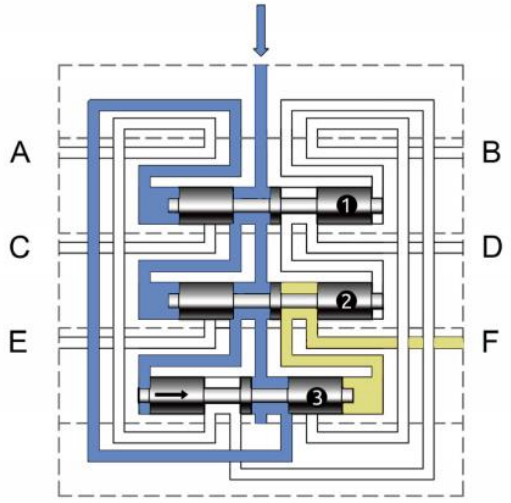

6

当柱塞2达到极限时，压力（蓝色）涌向柱塞3。油脂（黄色）从F点排出。系统准备进入新的循环。

关键部件信息

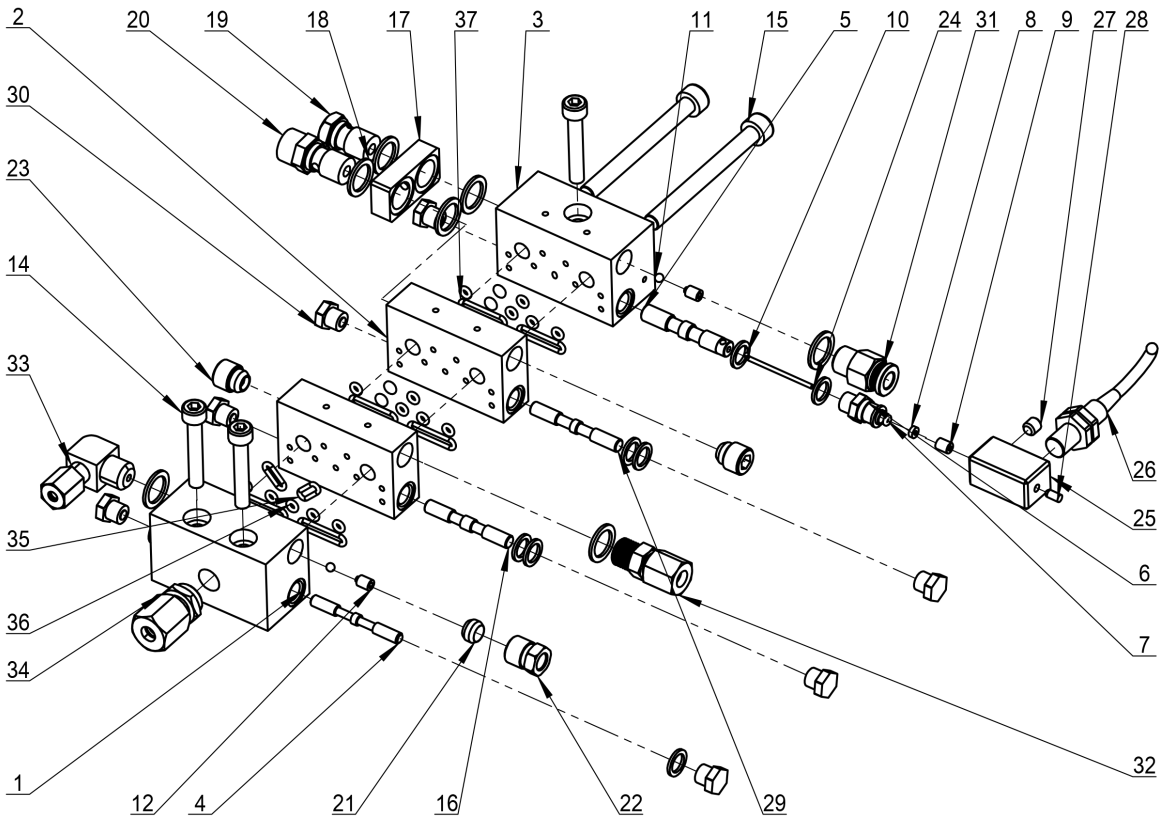

序号	部件名称	序号	部件名称	序号	部件名称
1	首块	11	钢珠	25	电子传感器安装块
2	中间块	12	顶丝	26	电子传感器
3	尾块	14	分配器安装螺栓	27	顶丝
4、5 16、29	柱塞	15	螺杆	28	定位销
6	柱塞指示杆堵头	17、18 19、20	并联块组件	30	丝堵
7、35 36、37	O型圈	21	套管	31	直通快插接头
8	四氟垫	22	套管帽	32	直通卡套接头
9	铜套	23	内六角堵头	33	直角卡套接头
10	铜垫	24	柱塞指示杆	34	进口接头

整组分配器订购信息：

DXF -	5	D	8	

元件数

3-12

(包含首尾块)

入口接头形式

X=无进口接头

D= 直通卡套接头

H= 直角卡套接头

入口接头尺寸

6=Ø6

8=Ø8

排量（ml)

25= 0.025

45= 0.045

75= 0.075

105= 0.105

目视指示杆

VR=目视指示杆 右侧（25 不适用）

VL=目视指示杆 左侧（25 不适用）

电子传感器

ER=PNP型 安装在右侧（25 不适用）

EL=PNP型 安装在左侧（25 不适用）

出口接头

XX= 不带出口接头

S6= Ø6mm 卡套接头 带单向阀

Q6= Ø6mm 快插接头

D6= Ø6mm 卡套接头

M6=Ø6mm 双锥卡套和套管帽

订购说明：

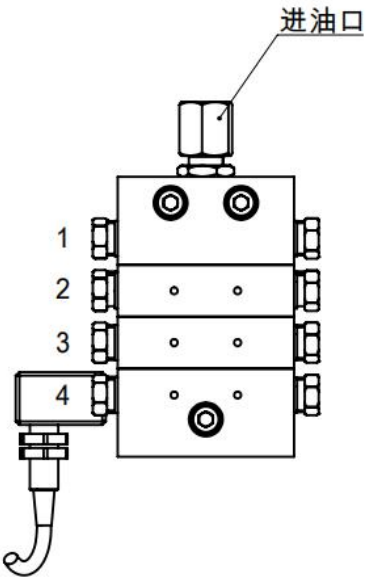

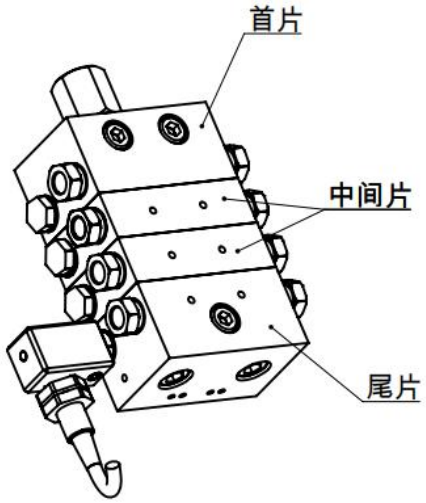

注：为区别左右出口，应将设备立放，分配器的元件从上（进油口）进行编号。

排量（ml）	出口并联形式	循环控制	出油管径
25	BL 左桥	ER PNP 电子传感器 右	Q4 Ø4 快插式
45	BR 右桥	EL PNP 电子传感器 左	Q6 Ø6 快插式
75	BLR 左/右桥	VR 目视指示杆 右	D4 Ø4 卡套式
105		VL 目视指示杆 左	D6 Ø6 卡套式
			S6 Ø6 卡套式 带单向阀
			M4 Ø4 双锥卡套和套管帽
			M6 Ø6 双锥卡套和套管帽

以4片示例：DXF-4-D6 25 M6 / 45 ER M6/ 75 M6 / 105 M6

1 2 3 4

标准工作块订购信息

排量	首块	中间块	尾块
0.025ml/cyc	4F025	4M025	4T025
0.045ml/cyc	4F045	4M045	4T045
0.075ml/cyc	4F075	4M075	4T075
0.105ml/cyc	4F105	4M105	4T105

带目视指示杆

排量	首块	中间块	尾块
0.045ml/cyc	4F045-V	4M045-V	4T045-V
0.075ml/cyc	4F075-V	4M075-V	4T075-V
0.105ml/cyc	4F105-V	4M105-V	4T105-V

带PNP电子传感器

排量	首块	中间块	尾块
0.045ml/cyc	4F045-E	4M045-E	4T045-E
0.075ml/cyc	4F075-E	4M075-E	4T075-E
0.105ml/cyc	4F105-E	4M105-E	4T105-E

工作片安装螺栓：

工作块片数	长度（mm）	订购信息	工作块片数	长度（mm）	订购信息
3	45	B103	8	115	B108
4	60	B104	9	130	B109
5	75	B105	10	145	B110
6	85	B106	11	160	B111
7	100	B107	12	175	B112

入口接头：

直通卡套接头

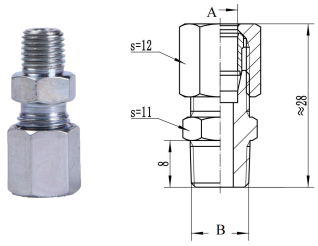

直角卡套接头

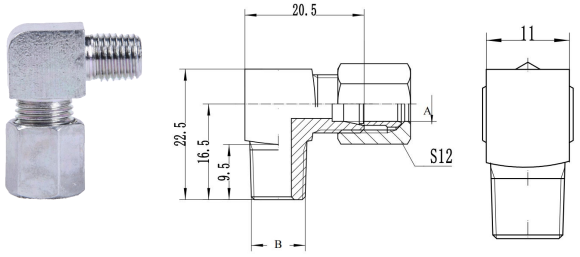

型号	A	B	材质
5DM0802	Ø8	R1/8	碳钢镀锌镍
5DM0602	Ø6	R1/8	
5DM0402	Ø4	R1/8	

型号	A	B	材质
5HM0802	Ø8	R1/8	碳钢镀锌镍
5HM0602	Ø6	R1/8	
5HM0402	Ø4	R1/8	

三通接头 带黄油嘴

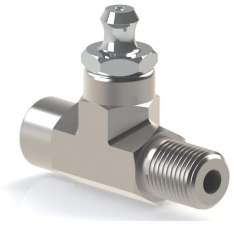

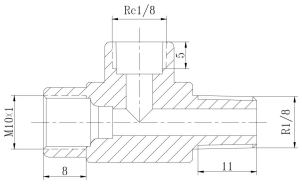

型号	内螺纹	内螺纹
3T1002	M10x1	R1/8

出口接头：

直通卡套接头

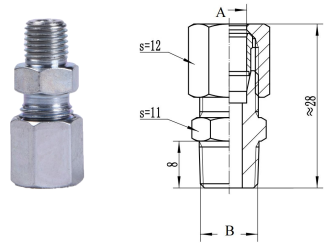

型号	A	B	材质
5DM0410	Ø4	M10*1	碳钢镀锌镍
5DM0610	Ø6	M10*1	

直角卡套接头

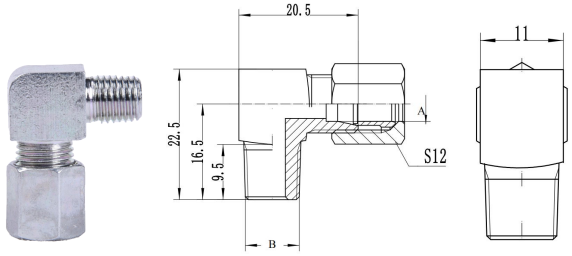

型号	A	B	材质
5HM0410	Ø4	M10*1	碳钢镀锌镍
5HM0610	Ø6	M10*1	

直通卡套接头　带单向阀

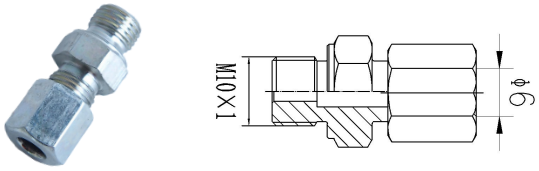

型号	管径	螺纹	材质
5VM0610	Ø6	M10*1	碳钢镀锌镍

出油口堵头

型号	螺纹	材质
5PG11	M10*1	碳钢镀锌镍

套管

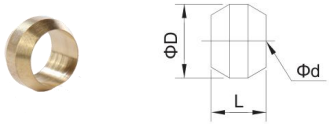

型号	OD	Ød	ØD	L
3B06	6	6.1	8	5

套管帽

型号	OD	螺纹
3C10	Ø6	M10*1

www.cisolube.com　Tel：+86 400-800-9400　Email：info@cisolube.com

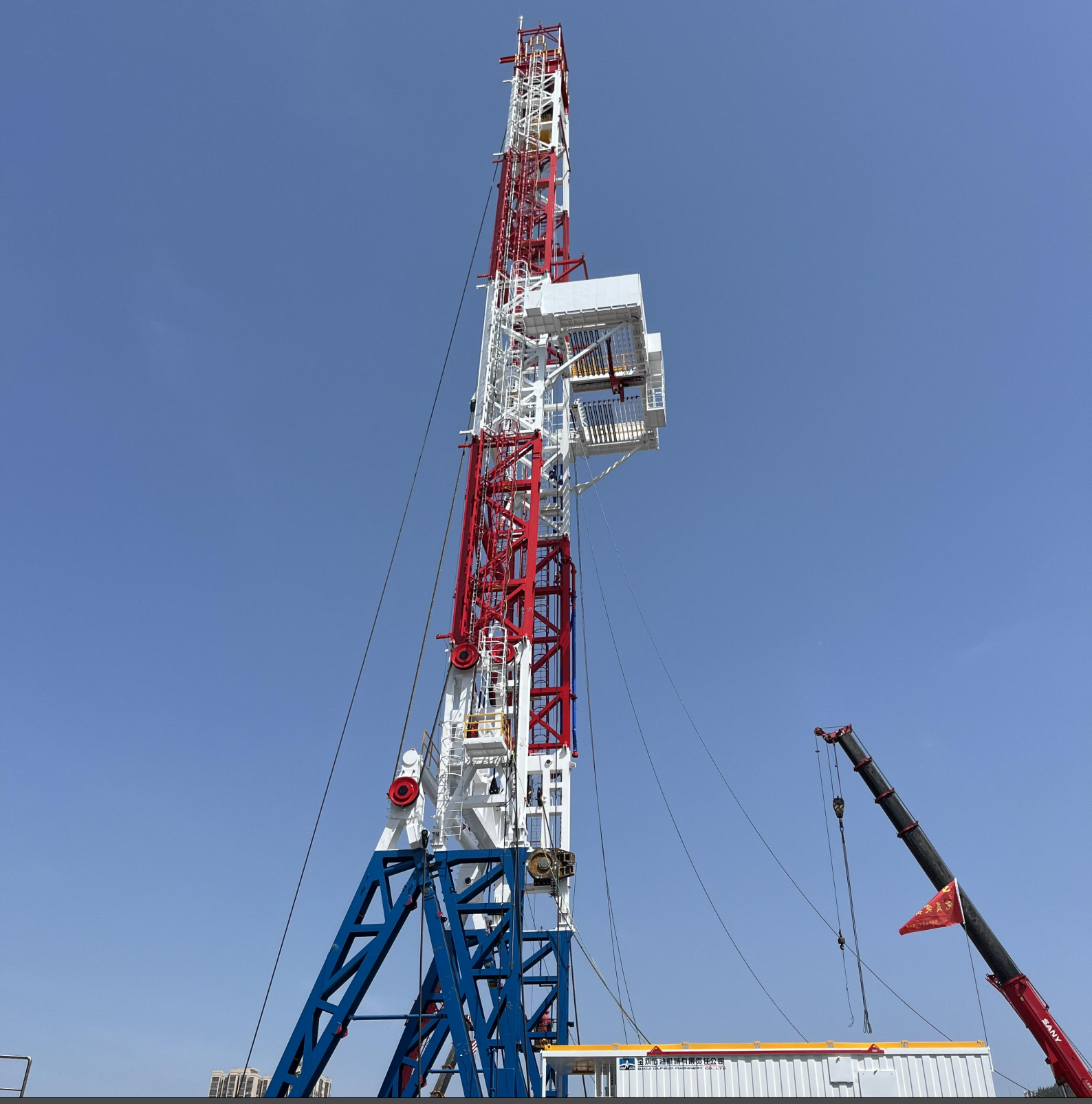

VSP

分配器

- 最高压力 25Mpa
- 模块化设计，易于安装、更换工作块
- 可通过内部或外部出油口调节输出排量
- 可配置目视或电子监控装置

VSP模块化递进分配阀

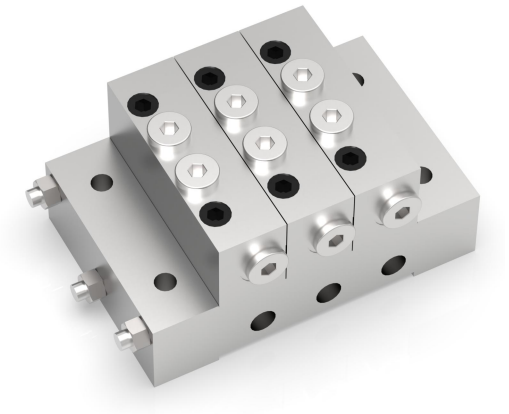

西索VSP 模块化分配阀能够保证精确的润滑，并且适用于各种苛刻工况，是一款完美的润滑剂分配解决方案。分配器分为两个主要部件：

- 底板 (至少由三个元件构成)
- 分配阀 (有单出口和双出口版本)。

为了最大化设备的性能，可以使用电子监控元件来检测系统是否发生故障或受阻。

由于系统具有良好的模块化性质，因此能够很方便地进行扩展，更改分配器元件时也不需要拆解润滑管路，确保了更快的相应速度和更低的维护成本。分配器的模块化能够根据设备的需要对润滑点进行分组。

特点与优势

- 模块化设计，安装在底板上，更换更加方便快捷
- 可选配目视或电子监控装置
- 紧凑性使其尤其适合用于有限空间
- 可通过内部或外部进行出油口合并

应用行业

- 汽车、工业设备
- 风力发电
- 工程机械
- ……

基本技术参数	
最大工作压力	241 Bar, 3500 psi
标准排量	0.08--1.3ml/cyc
润滑剂	Oil 32 CST— NLGI 2
工作环境温度	- 30℃~+150℃
带循环指示器最大循环速度	60cyc/min
每组分配阀可供润滑点数	3-16
进口螺纹	G1/4
出口螺纹	G1/8

安装尺寸:

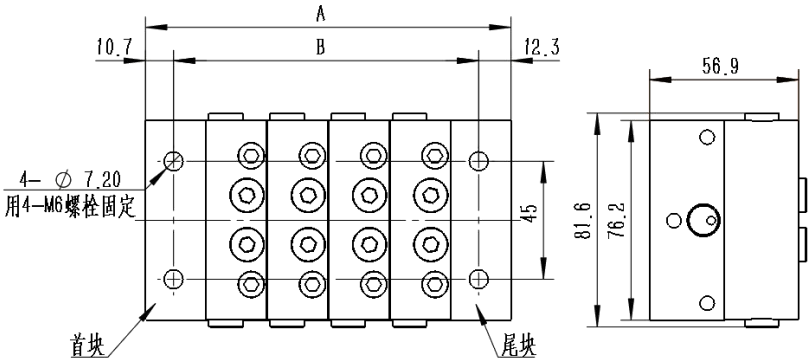

工作片数	A(mm)	B(mm)	工作片数	A(mm)	B(mm)
3	116.8	91.4	6	188	160
4	127	114.3	7	210.8	185.4
5	162.6	137.2	8	233.7	208.3

注：上表中A、B是理论值，由于分配器累积装配误差的影响，可能会与实物有误差。

订购信息:

VSP底板型号
包含进口、中间块、尾块、连接杆和螺母

项目	最大出口数量	阀块数量	型号		尺寸（仅供参考）	
			R Thread	G Thread	A	B
2/3/4/5/6	6	3	56R03	56G03	4.6in（116.8mm）	3.6in（91.4mm）
	8	4	56R04	56G04	5.0in（127.0mm）	4.5in（114.3mm）
	10	5	56R05	56G05	6.4in（162.6mm）	5.4in（137.2mm）
	12	6	56R06	56G06	7.4in（188.0mm）	6.3in（160.0mm）
	14	7	56R07	56G07	8.3in（210.8mm）	7.3in（185.4mm）
	16	8	56R08	56G08	9.2in（233.7mm）	8.2in（208.3mm）

如需订购316L不锈钢材质，请在订购号加后缀-SS

VSP分配阀型号

VSP阀工作阀块（必须以5的倍数订购）

项目	出口	说明	每个出口的输出量，in³ (cm³)	型号		
				标准阀块	带循环销 - 右	带循环销 - 左
1	单 Single	VSP-5S	0.010(0.16)	61911	不适用	
		VSP-10S	0.020(0.33)	61912		
		VSP-15S	0.030(0.49)	61913		
		VSP-20S	0.040(0.66)	61914	61914RD	61914LD
		VSP-25S	0.050(0.82)	61915	61915RD	61915LD
		VSP-30S	0.060(0.98)	61916	61916RD	61916LD
		VSP-35S	0.070(1.15)	61917	61917RD	61917LD
		VSP-40S	0.080(1.31)	61918	61918RD	61918LD
	双 Twins	VSP-5T	0.005(0.08)	61919	不适用	
		VSP-10T	0.010(0.16)	61920		
		VSP-15T	0.015(0.26)	61921		
		VSP-20T	0.020(0.33)	61922	61922RD	61922LD
		VSP-25T	0.025(0.41)	61923	61923RD	61923LD
		VSP-30T	0.030(0.49)	61924	61924RD	61924LD
		VSP-35T	0.035(0.57)	61925	61925RD	61925LD
		VSP-40T	0.040(0.66)	61926	61926RD	61926LD

www.cisolube.com Tel：+86 400-800-9400 Email：info@cisolube.com

产品选型：

VSP- □ □ □ □ □ □

元件数

3-11

排量 Flow rate (cm^3)

单出口	*双出口*
5S= 0.16	5T= 0.08
10S= 0.33	10T= 0.16
15S= 0.49	15T= 0.26
20S= 0.66	20T= 0.33
25S= 0.82	25T= 0.41
30S= 0.98	30T= 0.49
35S= 1.15	35T= 0.57
40S= 1.31	40T= 0.66

工作阀块出口形式

T= 双出口

SL= 左侧单出口

SR= 右侧单出口

进口接头

X= 不带进口接头

6=Ø6　　8=Ø8

10=Ø10　12=Ø12

出口接头

XX= 不带出口接头

D6= Ø6mm 卡套接头

Q6= Ø6mm 快插接头

D8= Ø8mm 卡套接头

Q8= Ø8mm 快插接头

类型

XX = 无配置

循环销

RD = 右侧带循环销（5，10，15 不适用）

LD = 左侧带循环销（5，10，15 不适用）

电子传感器

ULP= PNP 电子传感器 /左侧

URP= PNP 电子传感器 /右侧

超级传感器

W= 超级传感器

故障指示器

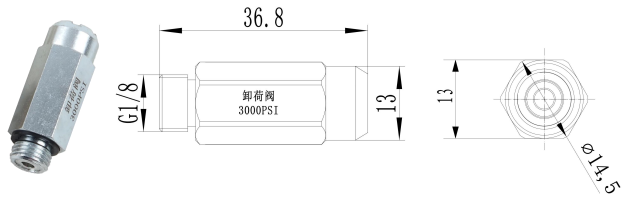

型号	压力	螺纹
5FI05-1	207bar/3000psi	G1/8

磁性运行指示器

型号	螺纹
152365	7/16-20UNF

出油口堵头

型号	螺纹	材质
5PG12	G1/8	碳钢镀锌镍

CisoLube
LUBRICATION SYSTEM

VSD

手动分油块

VSD分油块

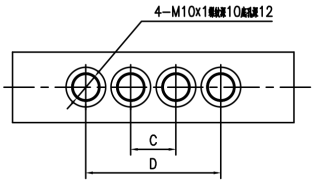

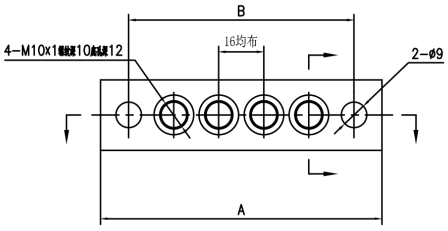

规格型号及技术参数

型号	出口	出口数	A	B	C	D
VSD-04KT	M10*1	4	100	80	16	48
VSD-09KT	M10*1	9	180	128	16	48
VSD-12KT	M10*1	12	228	208	16	48

* 可以按照客户的要求定制非标手动润滑分油块，也可以集成黄油嘴及快插接头、输油软管的整套方案。
详细方案可向您的销售经理咨询。

直通快插接头

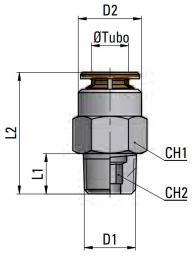

直通卡套接头

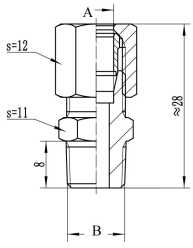

型号	管径	D1	D2	L1	L2
MP1104M10	Ø4	M10*1.0	9	8	20
MP1106M10	Ø6	M10*1.0	12	8	22

型号	A	B	材质
5DM0410	Ø4	M10*1	碳钢镀锌镍
5DM0610	Ø6	M10*1	

黄油嘴

型号	型号	材质
3NP10	ZM10*1	铜镀镍

润滑系统配件

CisoLube
LUBRICATION SYSTEM

SIMPLE SOLUTIONS to PRECISE LUBRICATION

前端补脂枪套件：

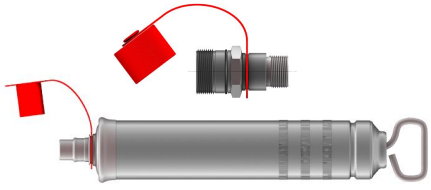

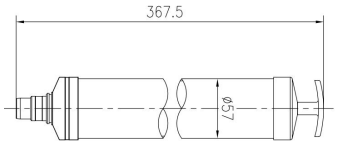

名称	型号	接头形式
补脂枪	MG500	-
油脂接头组件	MG500-A-GT	普通接头
油脂接头组件	MG500-C-GT	带止回阀接头
油脂接头组件	MG500-A-GM	普通接头
油脂接头组件	MG500-C-GM	带止回阀接头

名称	型号	适用油桶
压油盘	95660C	16KG

泵元件 & 润滑系统附件：

泵出口组件

型号	描述	卸荷压力	OD
80533PG	带压力表	275bar/ 4000psi	6mm
80533PG-8			8mm
80533	不带压力表		6mm
80533-8			8mm

快速补脂接头

型号	描述	螺纹
80220	公头	R1/4
80221	母头	R1/4

GT 柱塞副

型号	外径	流量
80536	6mm	A6; 4ml/min
80537	7mm	A7; 5ml/min

GM 柱塞副

型号	外径	流量
88535	5mm	P5; 3.3ml/min
88536	6mm	P6; 4ml/min

安全阀

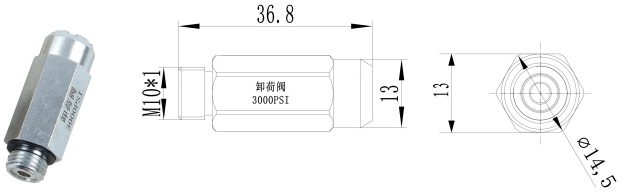

型号	压力	外螺纹
5FI05	207bar/3000psi	M10*1

安全阀

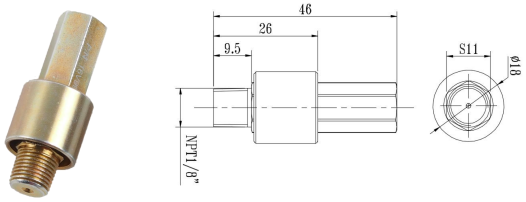

型号	描述	外螺纹
5FI07	275bar/4000psi	NPT1/8

安全阀

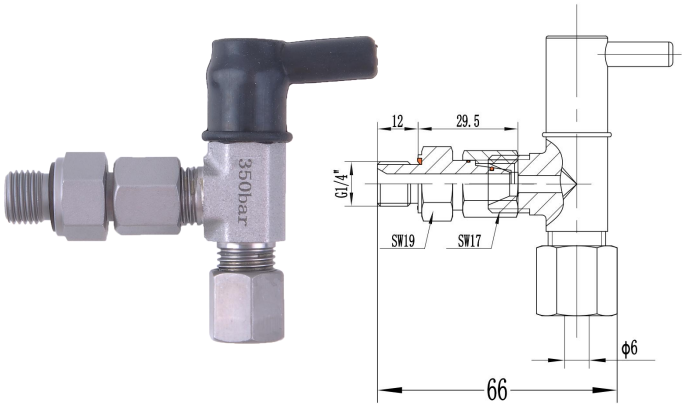

型号	管径	外螺纹	压力
5FJ01	φ6	G1/4	345bar/5000psi

www.cisolube.com Tel：+86 400-800-9400 Email：info@cisolube.com

控制器防护罩

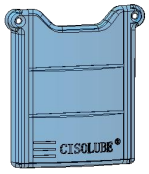

描述	型号	类型
PC	97116	适配GT
PC	97117	适配GM

泵安装支架

描述	型号	类型
泵安装支架	90234	适配GT
	90235	适配GM

手动运行按钮（绿色指示灯）

描述	型号
12V	90212
24V	90224

用于快速补脂的油脂包

描述	型号	容积
油脂包	CSL-J100	700CC
	CSL-C100	700CC

压力开关

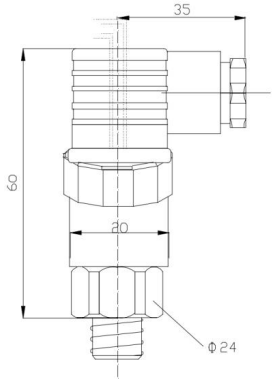

描述	型号
可调整型	91346

接线

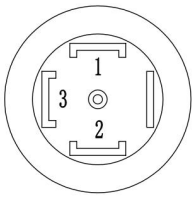

DIN plug

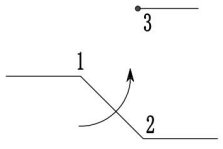

SPDT Normally open + normally closed

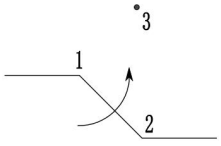

SPST Normally closed type

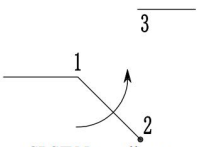

SPST Normally open type

直通卡套接头　带锥度密封/带止回阀

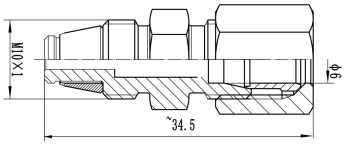

型号	管径	螺纹	材质
5CM0610	Ø6	M10*1	碳钢镀锌镍

直通接头　带锥度密封/带止回阀

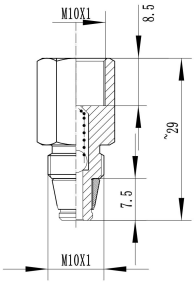

型号	内螺纹	外螺纹	材质
5DC10	M10*1	M10*1	碳钢镀锌镍

直通卡套接头

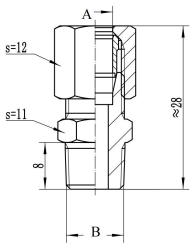

型号	A	B	材质
5DM0602	Ø6	R1/8	碳钢镀锌镍
5DM0610	Ø6	M10*1	
5DM0608	Ø6	M8*1	
5DM0606	Ø6	M6*1	
5DM0402	Ø4	R1/8	
5DM0410	Ø4	M10*1	
5DM0408	Ø4	M8*1	
5DM0406	Ø4	M6*1	

直角卡套接头

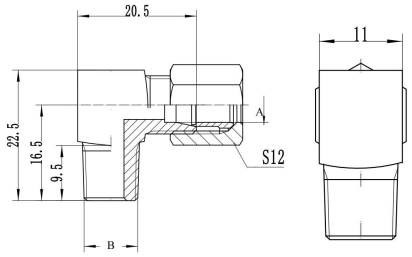

型号	A	B	材质
5HM0602	Ø6	R1/8	碳钢镀锌镍
5HM0610	Ø6	M10*1	
5HM0608	Ø6	M8*1	
5HM0606	Ø6	M6*1	
5HM0402	Ø4	R1/8	
5HM0410	Ø4	M10*1	
5HM0408	Ø4	M8*1	
5HM0406	Ø4	M6*1	

www.cisolube.com　Tel：+86 400-800-9400　Email：info@cisolube.com

直通快插接头　带锥度密封/带止回阀

型号	管径	螺纹	材质
FP1104M10	Ø4	M10*1	碳钢镀锌镍
FP1106M10	Ø6	M10*1	

直通快插接头　带锥度密封

型号	管径	螺纹	材质
HPQ1106M10	Ø6	M10*1	碳钢镀锌镍

直通卡套接头

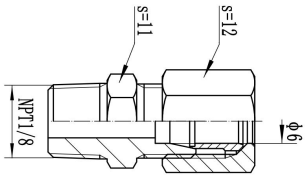

型号	管径	螺纹	材质
5PM0602	Ø6	NPT1/8	碳钢镀锌镍

直通卡套接头 带止回阀

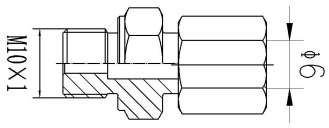

型号	管径	螺纹	材质
5VM0610	Ø6	M10*1	碳钢镀锌镍

直通接头

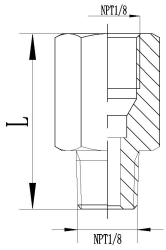

型号	内螺纹	外螺纹	材质	L
5GN02	NPT1/8	NPT1/8	碳钢镀锌镍	27
5G0202	NPT1/8	NPT1/8		19

直角卡套接头

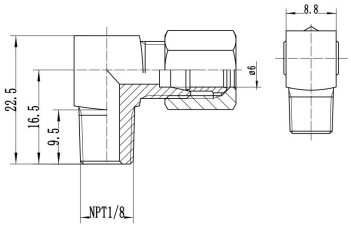

型号	管径	螺纹	材质
5NM0602	Ø6	NPT1/8	碳钢镀锌镍

www.cisolube.com　Tel：+86 400-800-9400　Email：info@cisolube.com

直通卡套接头

型号	管径	内螺纹	材质
5SF0610	Ø6	M10*1	碳钢镀白锌

可调向接头

型号	管径	外螺纹	材质
5B0610	Ø6	M10*1	碳钢镀锌镍

直通转换接头

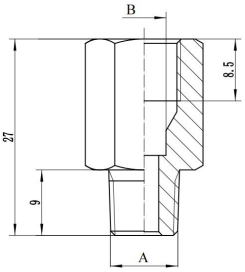

型号	外螺纹	内螺纹	材质
5G0210	R1/8	M10*1	碳钢镀锌镍
5G0808	M8*1	M8*1	
5G0404	R1/4	R1/4	
5G1010	M10*1	M10*1	

铰接接头

型号	管径	外螺纹	材质
5C0602	Ø6	R1/8	碳钢镀锌彩
5C0610	Ø6	M10*1	

BANJO 带黄油嘴：

型号	外螺纹
31M10	M10x1
31M18	G1/8

双卡套直通接头

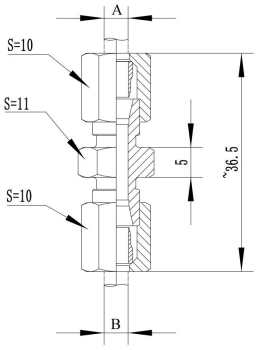

型号	A	B	材质
5D0404	Ø4	Ø4	碳钢镀白锌
5D0406	Ø4	Ø6	
5D0606	Ø6	Ø6	
5D0608	Ø6	Ø8	
5D0808	Ø8	Ø8	

加长管件总成

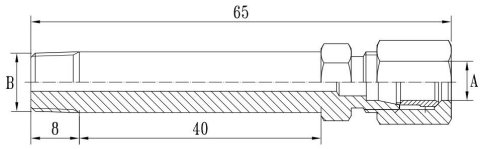

型号	A	B	材质
5KM0602	Ø6	R1/8	碳钢镀白锌
5KM0610	Ø6	M10*1	
5KM0608	Ø6	M8*1	
5KM0606	Ø6	M6*1	
5KM0402	Ø4	R1/8	
5KM0410	Ø4	M10*1	
5KM0408	Ø4	M8*1	
5KM0406	Ø4	M6*1	

45° 过渡接头

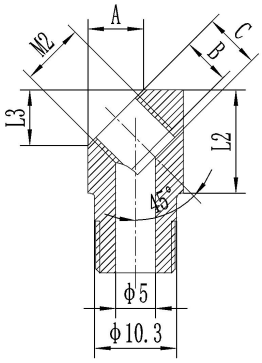

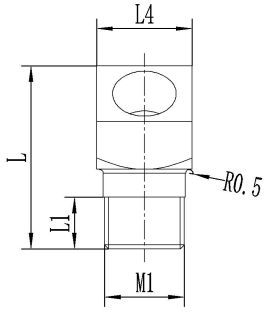

型号	M1	M2	L	L1	L2	L3	L4	A	B	C
5EM0808	ZM8*1	M8*1	23	6.5	13	7	12	7	6	7
5EM0410	ZM10*1	M8*1	23	6.5	13	7	12	7	6	7
5EM1010	ZM10*1	M10*1	23	6.5	13	7	12	7	6	7
5EM0202	ZG1/8	ZG1/8	23	6.5	13	7	12	7	6	7
5EM0404	ZG1/4	ZG1/4	33	6.5	18	7	12	7	6	7

90°异径弯头接头

9GM10

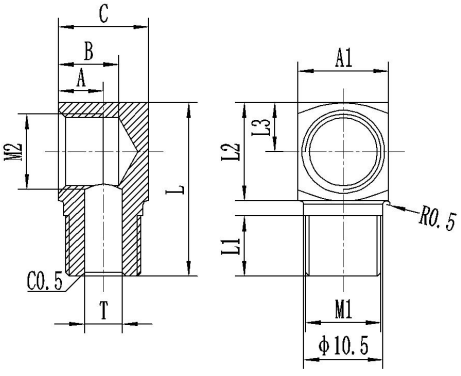

9GM10-Z

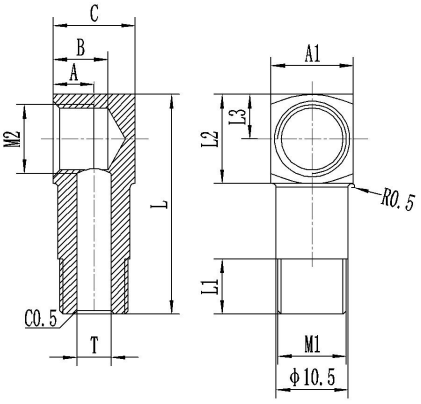

型号	M1	M2	L	L1	L2	L3	A	B	C	A1
9GM0808	ZM8*1	M8*1	23	8	13	6.5	6	8	12	12
9GM1008	ZM10*1	M8*1	23	8	13	6.5	6	8	12	12
9GM10	ZM10*1	M10*1	23	8	13	6.5	6	8	12	12
9GM10-Z	ZM10*1	M10*1	32	8	13	6.5	6	8	12	12
9GM0202	ZG1/8	ZG1/8	23	8	13	6.5	6	8	12	12
9GM0404	ZG1/4	ZG1/4	33	8	18	6.5	6	8	12	17

MP11 直通快插　中压10Mpa

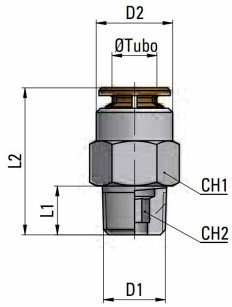

型号	管径	D1	D2	L1	L2
MP110418	Ø4	R1/8	9	7.5	18.5
MP1104M6	Ø4	M6*1.0	9	8	23
MP1104M8	Ø4	M8*1.0	9	8	20
MP1104M10	Ø4	M10*1.0	9	8	20
MP110618	Ø6	R1/8	12	7.5	21.5
MP1106M6	Ø6	M6*1.0	12	8	25.5
MP1106M8	Ø6	M8*1.0	12	8	25.5
MP1106M10	Ø6	M10*1.0	12	8	22

HP11 直通快插　高压25Mpa

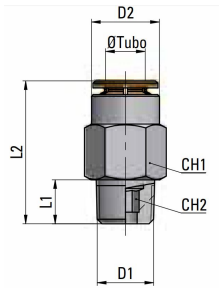

型号	管径	D1	D2	L1	L2
HP110418	Ø4	R1/8	9.5	7.5	21
HP1104M6	Ø4	M6*1.0	9.5	8	25
HP1104M8	Ø4	M8*1.0	9.5	8	25
HP1104M10	Ø4	M10*1.0	9.5	8	22.5
HP110618	Ø6	R1/8	11.5	7.5	24
HP1106M6	Ø6	M6*1.0	11.5	8	28
HP1106M8	Ø6	M8*1.0	11.5	8	28
HP1106M10	Ø6	M10*1.0	11.5	8	24.5

www.cisolube.com　Tel：+86 400-800-9400　Email：info@cisolube.com

MP14 - 直角快插　中压 10Mpa

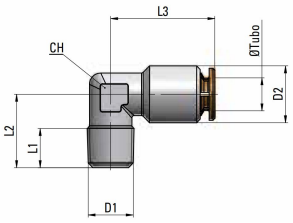

型号	管径	D1	D2	L1	L2
MP140418	Ø4	R1/8	9	7.5	15.5
MP1404M6	Ø4	M6*1.0	9	8	17
MP1404M8	Ø4	M8*1.0	9	8	17
MP1404M10	Ø4	M10*1.0	9	8	18
MP140618	Ø6	R1/8	12	7.5	15.5
MP1406M6	Ø6	M6*1.0	12	8	17
MP1406M8	Ø6	M8*1.0	12	8	17
MP1406M10	Ø6	M10*1.0	12	8	18

HP14 - 直角快插 高压 25Mpa

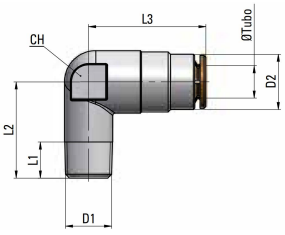

型号	管径	D1	D2	L1	L2
HP140418	Ø4	R1/8	9.5	7.5	17
HP1404M6	Ø4	M6*1.0	9.5	8	17
HP1404M8	Ø4	M8*1.0	9.5	8	17
HP1404M10	Ø4	M10*1.0	9.5	8	18
HP140618	Ø6	R1/8	11.5	7.5	20
HP1406M6	Ø6	M6*1.0	11.5	8	20
HP1406M8	Ø6	M8*1.0	11.5	8	20
HP1406M10	Ø6	M10*1.0	11.5	8	21

MP15 - 直角快插 可旋转接头　中压 10Mpa

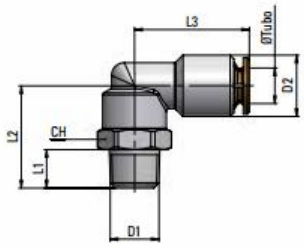

型号	管径	D1	D2	L1	L2
MP150418	Ø4	R1/8″	9	7.5	20
MP1504M6	Ø4	M6*1.0	9	8	20.5
MP1504M8	Ø4	M8*1.0	9	8	20.5
MP1504M10	Ø4	M10*1.0	9	8	20.5
MP150618	Ø6	R1/8″	12	7.5	20
MP1506M6	Ø6	M6*1.0	12	8	21.5
MP1506M8	Ø6	M8*1.0	12	8	21.5
MP1506M10	Ø6	M10*1.0	12	8	21.5

HP18 - 直角快插 可旋转接头　高压 25Mpa

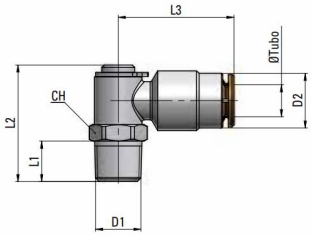

型号	管径	D1	D2	L1	L2
HP180418	Ø4	R1/8″	9.5	8.5	22
HP1804M6-1	Ø4	M6*0.75	9.5	6	22
HP1804M6	Ø4	M6*1	9.5	8	22
HP1804M8	Ø4	M8*1	9.5	8	22
HP1804M10	Ø4	M10*1	9.5	8	22
HP180618	Ø6	R1/8″	11.5	8.5	24
HP180614	Ø6	R1/4″	11.5	11	24
HP1806M6	Ø6	M6*1	11.5	8	24
HP1806M8	Ø6	M8*1	11.5	8	24
HP1806M10	Ø6	M10*1	11.5	8	24

直涨芯

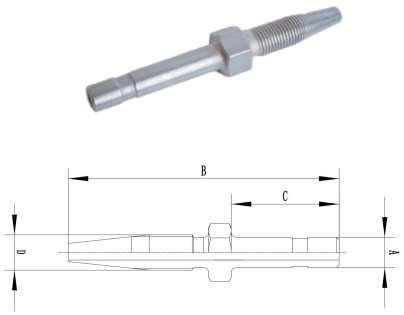

型号	A	B	C	D	材质
ZZ06	Ø6	60	30	M7*1	碳钢镀锌镍
ZZ0610	Ø6	63	30	M10*1	
ZZ06-1 (短)	Ø6	54.5	21.5	M7*1	
ZZ08	Ø8	63	30	M10*1	

弯涨芯

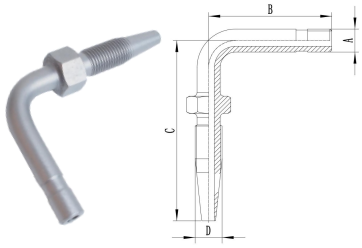

型号	A	B	C	D	材质
WZ06	Ø6	32	45	M7*1	碳钢镀锌镍
WZ0610	Ø6	32	45	M10*1	
WZ06-1 (短)	Ø6	20	45	M7*1	
WZ08	Ø8	35	50	M10*1	

135°弯涨芯

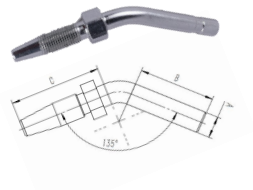

型号	接管	B	C	D	材质
WZ13506	Ø6	30	36	M7*1	碳钢镀锌镍

涨套

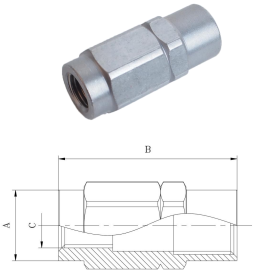

型号	接管	A	B	C	材质
WO06	Ø6	Ø11	28	M7*1	碳钢镀锌镍
WO08	Ø8	Ø14	28	M10*1	

www.cisolube.com Tel：+86 400-800-9400 Email：info@cisolube.com

过滤器：

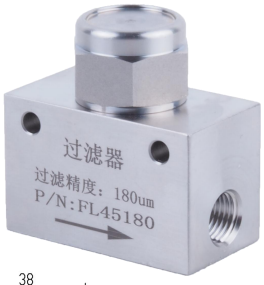

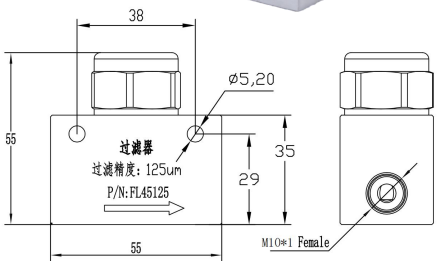

型号	精度	螺纹	材质
AL45180	180μm	M10*1	铝
AL45125	125μm	M10*1	铝

如需订购其它精度的过滤器，请联系您的销售经理。

螺母

型号	螺纹	管子外径D	压力等级
NL-12	M12*1.5	Ø6	轻系列
NL-14	M14*1.5	Ø8	
NL-16	M16*1.5	Ø10	
NL-18	M18*1.5	Ø12	

卡套

型号	管子外径D	压力等级
RL-06	Ø6	轻系列
RL-08	Ø8	
RL-10	Ø10	
RL-12	Ø12	

高压树脂软管

型号	管外径	管内径
T-HP03	Ø6	Ø3
T-HP04	Ø8.6	Ø4
T-HP06	Ø11.2	Ø6.3

尼龙管 （BP为黑色 WP为白色）

型号	管外径	管内径
T-BP06	Ø6	Ø3
T-BP04	Ø4	Ø2.5
T-WP06	Ø6	Ø4
T-WP04	Ø4	Ø2

钢管（镀白锌 ）

型号	管外径	管内径
T-CP04	Ø4	Ø2
T-CP06	Ø6	Ø4
T-CP08	Ø8	Ø6
T-CP10	Ø10	Ø8

弹簧护套（镀白锌）

型号	Ød	适合管外径
THT04	4.5	4
THT06	6.5	6
THT08	11	9.3

平面螺旋胶管护套

型号	Ød	适合管外径
THL08-1	8	6
THL10-1	10	8.6
THL12-1	12	11.2

扎带

型号	宽	长	材质
ZDCH5200	5	200	尼龙
ZDCH5300	5	300	
ZDCH5500	5	500	

R型管夹

型号	Ød	安装孔
RC06	6	6.4mm
RC08	8	6.4mm
RC10	10	6.4mm
RC12	12	6.4mm
RC14	14	6.4mm
RC16	16	6.4mm
RC18	18	6.4mm
RC20	20	6.4mm
RC22	22	6.4mm
RC25	25	6.4mm
RC28	28	6.4mm
RC30	30	6.4mm

www.cisolube.com Tel：+86 400-800-9400 Email：info@cisolube.com

CISO

LUBRICATION SYSYTEM

烟台西索润滑技术有限公司

Yantai Ciso Lubrication Technology Co.,Ltd

山东省烟台市高新区纬三路30号

Tel:+086 400-800-9400

烟台西索润滑技术有限公司长沙分公司

Changsha Office

湖南省长沙市开福区芙蓉北路街道广铁路与洪山西路交叉口润和国际8栋14020

Tel:0731-84481381　Fax:0731-84481381

MADE IN CHINA

www.cisolube.com

本文件中的所有的书面和图像数据均为本文刊发时的最新产品信息。

CISO 保留随时修改的权利，恕不另行通知